Träger-Rollo M

Nutzen Sie für die Planung der Sonnenschutzanlagen auch unser kostenloses Planungsprogramm unter **www.sonnenschutzplaner.de** – hier können Sie das Produkt konfigurieren und eine technische Zeichnung zur Integration in Ihre Pläne erzeugen.

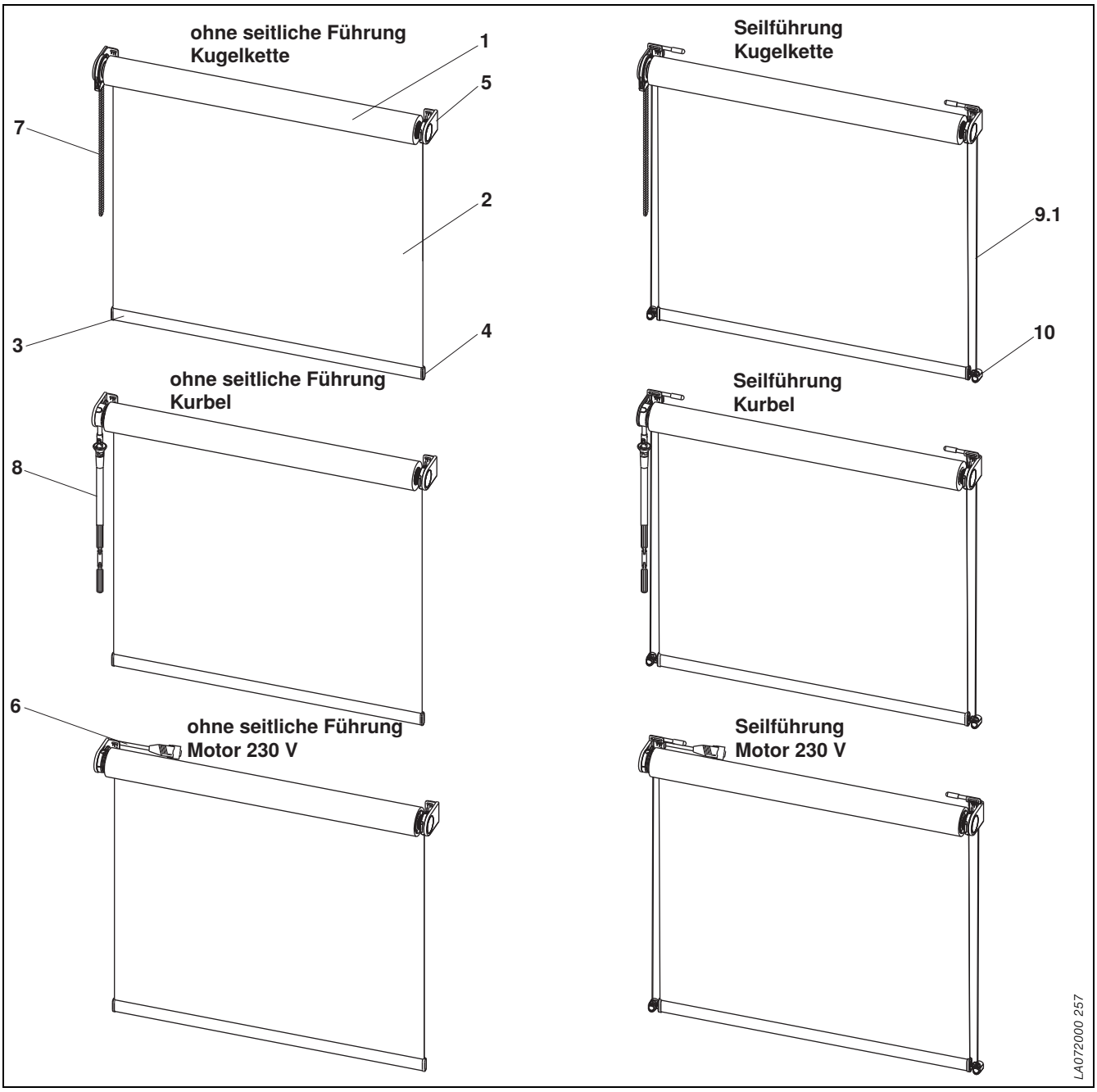

Abb. 277: Übersicht Träger-Rollo M

1 **Welle mit Antrieb**
2 **Behang**
3 **Endstab**
4 **Endkappe Endstab**
5 **Träger**
6 **Motorleitung**
7 **Kugelkette**
8 **Kurbelstange**
9 **Seitliche Führung**
  9.1 **Seil**
10 **Spannseilhalter**

Anwendung

Blend- und Sichtschutz sowie sommerlicher Wärmeschutz. Zum Einbau im Innenbereich senkrecht oder in der Schräge auf Anfrage. Nicht einsetzbar für nach außen geneigte Fassaden.

Bedienung

Kugelkette

Kunststoff (weiß, grau oder schwarz) und Metallkette möglich. Ab 4 kg Behanggewicht wird automatisch das Komfortpaket kostenpflichtig dazugebucht. Kindersichere Ausführung durch Kettenlänge gemäß EN 13120 in Verbindung mit einem ortsfesten Spannsystem möglich. Die kindersichere Ausführung muss bei der Bestellung angegeben werden.

Träger-Rollo M

Hinweis: Bei kettenbedienten Rollos erfordert die reduzierte Kettenlänge einen mehrmaligen Umlauf der Bedienkette. Ein Einsatz von Kettenstoppern ist somit nicht mehr möglich. Die Sicherheitswicklung auf der Welle wird daher erhöht.
Kurbel abnehmbar
Motor 230 V 50 Hz
P9/16C M mit mechanischer Endabschaltung

Typen

	seitliche Führung	Bedienung
Träger-Rollo M	ohne	Kugelkette
Träger-Rollo M	Seil	Kugelkette
Träger-Rollo M	ohne	Kurbel
Träger-Rollo M	Seil	Kurbel
Träger-Rollo M	ohne	Motor 230 V
Träger-Rollo M	Seil	Motor 230 V

Anlagen mit Führungsschienen auf Anfrage. Diese sind nur mit Standard-Endstab erhältlich.

Träger (5)

Standard

Material: Stahl, korrosionsbeständig, verzinkt
Oberfläche: pulverbeschichtet, weiß, grau oder schwarz
Abdeckkappen: Kunststoff, weiß, grau oder schwarz
Laibungsmontage ohne Abdeckkappen möglich

Design Variante

Material: Aluminiumguss
Oberfläche: silbergrau glänzend lackiert
Abdeckkappen: Kunststoff, schwarz

Welle (1)

Bestellbreite bis 2800 mm

Material: Aluminium, stranggepresst
Maße (Ø): 40 mm
Profil: Nutrohr
Oberfläche: blank

Bestellbreite ab 2801 mm

Material: Aluminium, stranggepresst
Maße (Ø): 53 mm
Profil: Nutrohr
Oberfläche: blank

Behang (2)

Stoffqualitäten und Dessins: gemäß gültiger WAREMA Kollektion. Sonder-Dessins außerhalb der jeweils gültigen WAREMA Kollektion sind nur auf Anfrage und gegen Mehrpreis lieferbar.

Je nach Stoffart und Breite ist ggf. eine Quernaht erforderlich.

Berechnung des Ballendurchmessers (Behang inkl. Welle und Sicherheitswicklung):

$$\sqrt{(1{,}5 \times \text{Stoffdicke} \times \text{Anlagenhöhe}) + (\text{Wellen-ø})^2}$$

Der max. Ballendurchmesser darf 85 mm betragen.
Die Stoffdicken entnehmen Sie bitte der gültigen WAREMA Kollektion.

Endstab (3)

Standard

Material: Aluminium
Maße: 13x30 mm
Oberfläche: pulverbeschichtet (nicht in eloxierter Ausführung lieferbar)
Endkappen: Kunststoff, weiß, grau oder schwarz (Zuordnung zur Farbe der Aluminiumteile gemäß WAREMA Festlegung)

Oval, optional

Material: Aluminium
Maße: 16x30 mm
Oberfläche: pulverbeschichtet
Endkappen: Kunststoff, weiß, grau oder schwarz (Zuordnung zur Farbe der Aluminiumteile gemäß WAREMA Festlegung)

Seitliche Führung (9)

Seil

Drahtlitze
Material: Stahl, korrosionsbeständig
Ummantelung: Polyamid
Maße (Ø): 1,6 mm
Spannseilhalter: perl chrom

Gekuppelte Anlagen

Es sind maximal 3 Behänge kuppelbar. Der maximale Kupplungsabstand beträgt im Standard 25 mm. Größere Kupplungsabstände auf Anfrage. Standardmäßig wird ein Gleichrichtsatz eingesetzt. Mit dessen Hilfe können bei der Montage die Endstäbe schnell und einfach auf eine einheitliche Höhe ausgerichtet werden.

Ausstattungspakete

Ausstattungspaket	Inhalt	Nutzen
Montagepaket	- Montageprofil pulverbeschichtet - Montageprofil in Verbindung mit Designpaket eloxiert - Clip für Montageprofil	Das Montagepaket ermöglicht die einfache Montage des Rollos.
Designpaket	- Design-Druckguss-Träger - Metall-Designgetriebe - Metallkette - C0-eloxierter Endstab, 16x30 mm, oval	Das Designpaket unterstreicht die Hochwertigkeit des Produkts und wertet den Raum auf.
Komfortpaket	- Metallgetriebe - Unterstützungsfeder	Die exakt auf das Rollo abgestimmte Unterstützungsfeder ermöglicht eine komfortable, leichte Bedienung.

Farben

Pulverbeschichtung der Aluminiumteile mit chromfreier Vorbehandlung nach gültiger RAL-Classic-Farbkarte (ausgenommen Tarn- und Leuchtfarben) oder in DB-Farben 502, 603, 701, 702, 703, 704 sowie 97 Strukturfarben und weiteren Farben gemäß der WAREMA Farbwelt Art.-Nr. 616100 (in WAREMA Farbspezifikation; außer HWF).
Abweichende Farbspezifikationen und Sonderfarben sind auf Anfrage und gegen Mehrpreis lieferbar.

Zubehör

Siehe Kapitel Zubehör.

Träger-Rollo M

Baugrenzwerte in mm (Einzelanlagen)

Bedienart	Bestellbreite		Bestellhöhe		Behanggewicht in kg	Ausführung Welle in mm		Stoffabzugsmaße ohne seitliche Führung/Seilführung	
	min.	max.	min.	max.	max.	40	53	Bedienseite	Gegenseite
	400	2800	200	5000	7,5	●	–	27,5	27,5
	400	2800	200	4000	10,0	●	–	30,5	27,5
	400	3500	200	4000	7,5	–	●	30,5	27,5
230 V~	700	3500	200	6000	15,0	–	●	27,5	27,5

● = *Standard*
– = *nicht möglich*

Baugrenzwerte in mm (gekuppelte Anlagen)

Bedienart	Bestellbreite		Bestellhöhe		Behanggewicht in kg	Ausführung Welle in mm		Stoffabzugsmaße ohne seitliche Führung/ Seilführung			
								angetriebene Anlage		angekuppelte Anlage	
	min.	max.	min.	max.	max.	40	53	Bedien-seite	Gegen-seite	links	rechts
	400	2800	200	5000	7,5	●	–	27,5	27,5	27,5	27,5
	400	2800	200	4000	10,0	●	–	30,5	27,5	27,5	27,5
	400	3500	200	4000	7,5	–	●	30,5	27,5	27,5	27,5
230 V~	700	3500	200	6000	15,0	–	●	27,5	27,5	27,5	27,5

● = *Standard*
– = *nicht möglich*

Wichtig: Alle Baugrenzwerte und die damit zusammenhängenden Diagramme sind abhängig vom gewählten Dessin und dem damit verbundenen Stoffgewicht.

Hinweis: Abzugsmaße gelten auch für Ausführung mit Montageprofil.

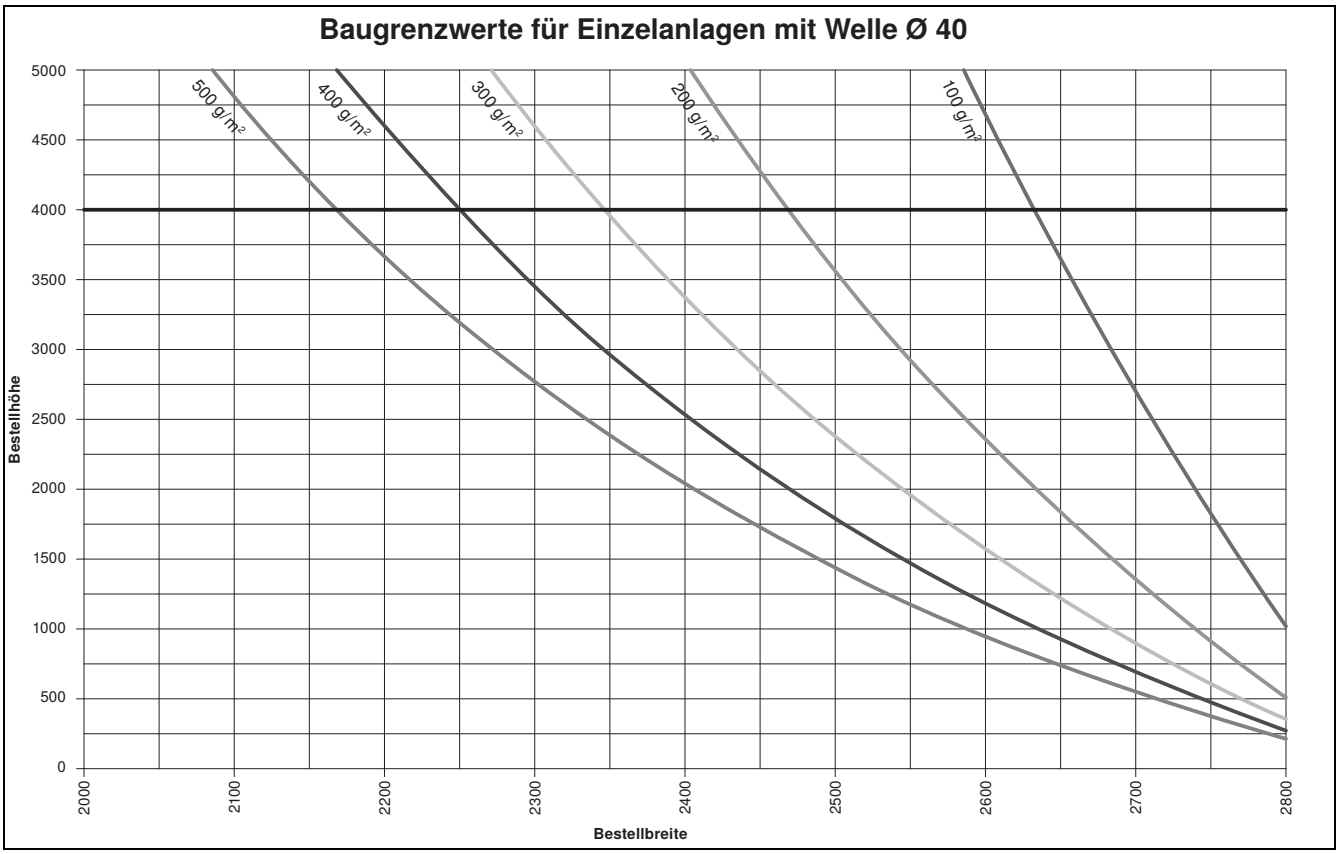

Abb. 278: Baugrenzwerte für Einzelanlagen mit Welle Ø40

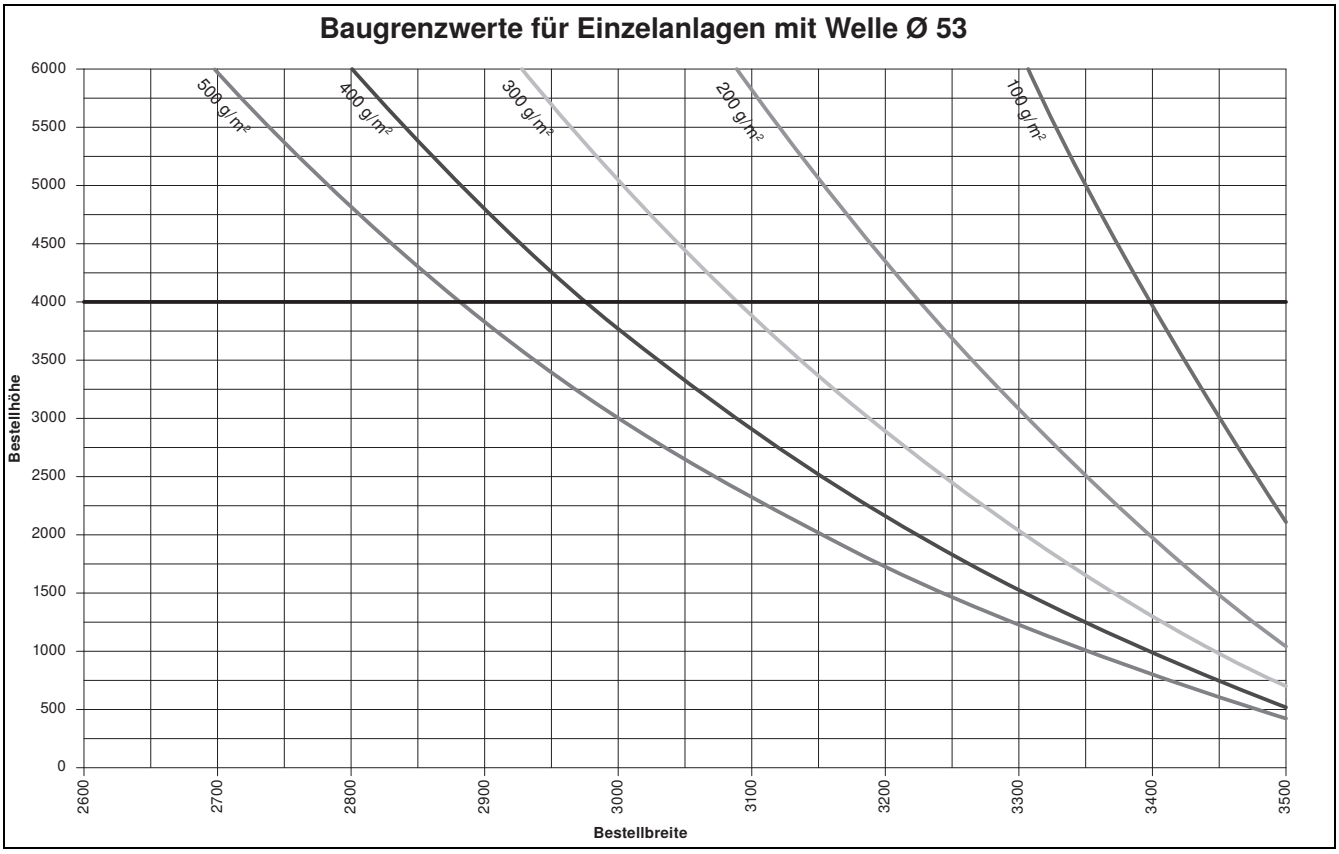

Abb. 279: Baugrenzwerte für Einzelanlagen mit Welle Ø53

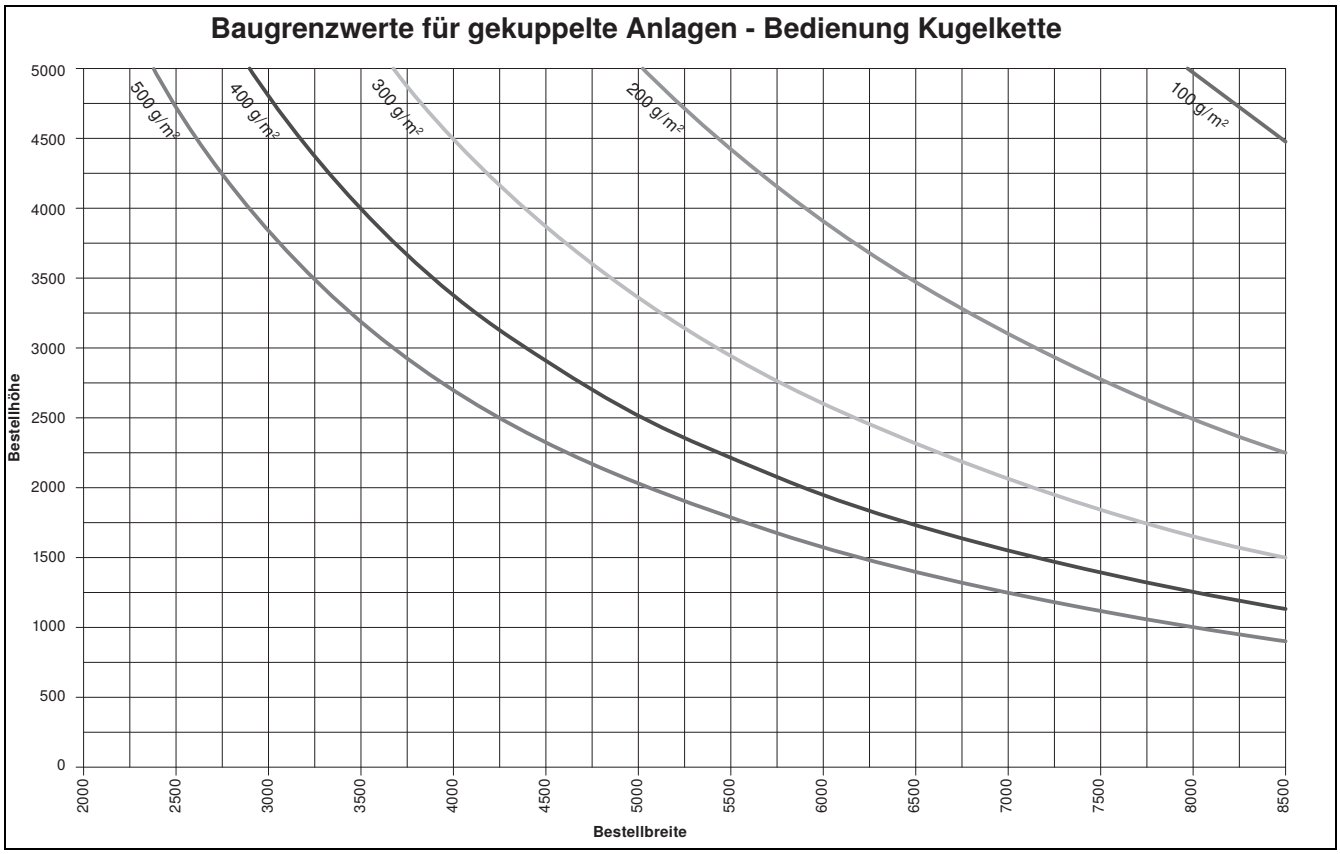

Abb. 280: Baugrenzwerte für gekuppelte Anlagen – Bedienung Kugelkette

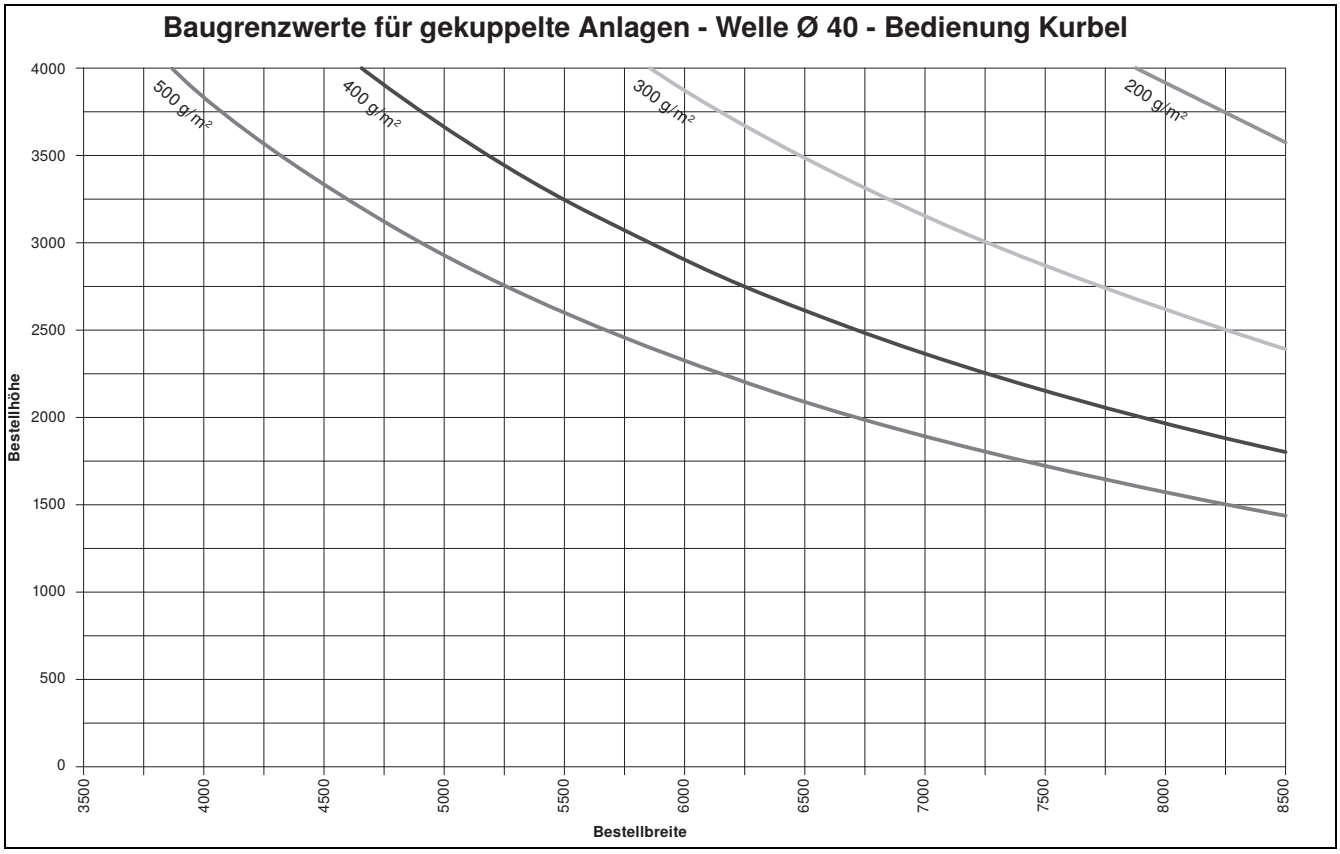

Abb. 281: Baugrenzwerte für gekuppelte Anlagen – Welle Ø40 – Bedienung Kurbel

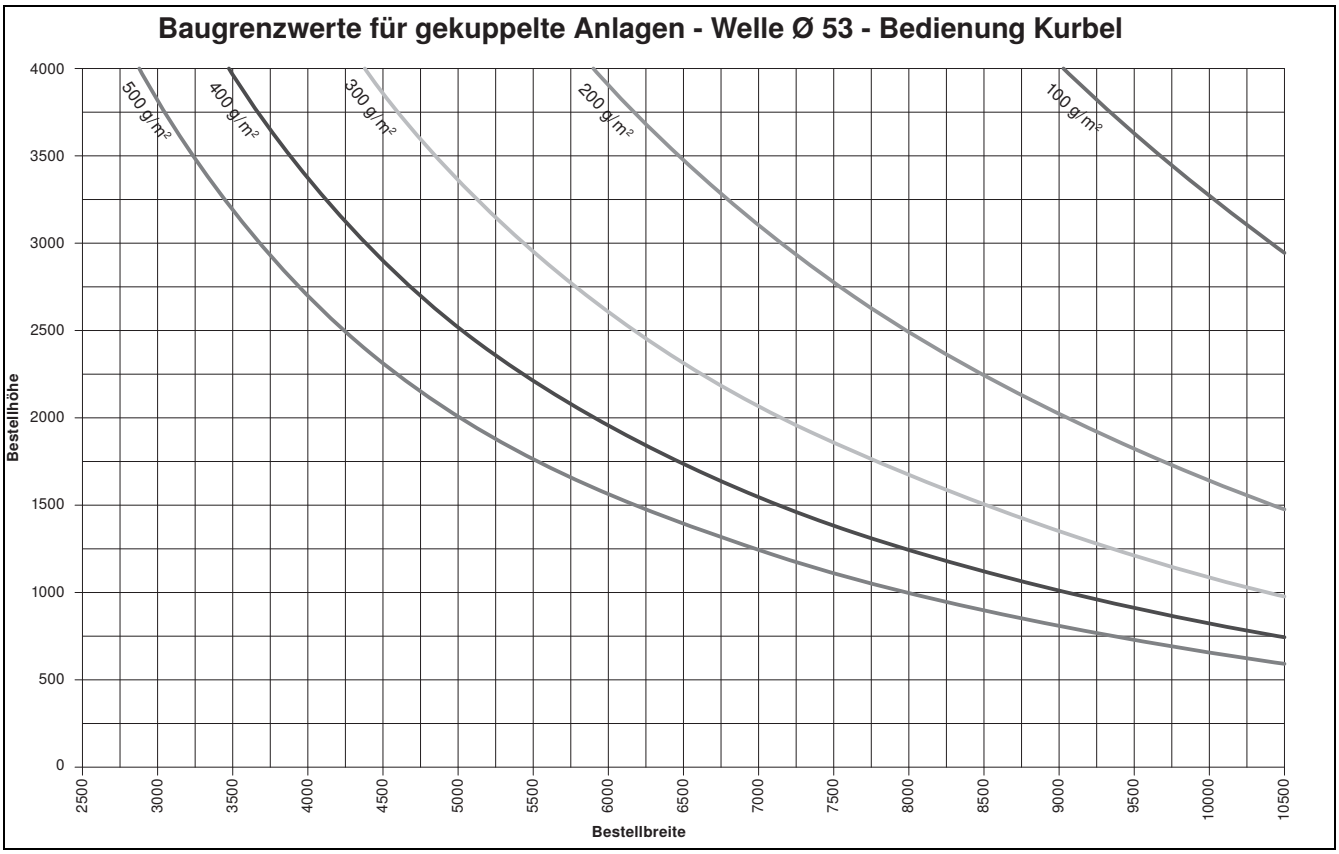

Abb. 282: Baugrenzwerte für gekuppelte Anlagen – Welle Ø53 – Bedienung Kurbel

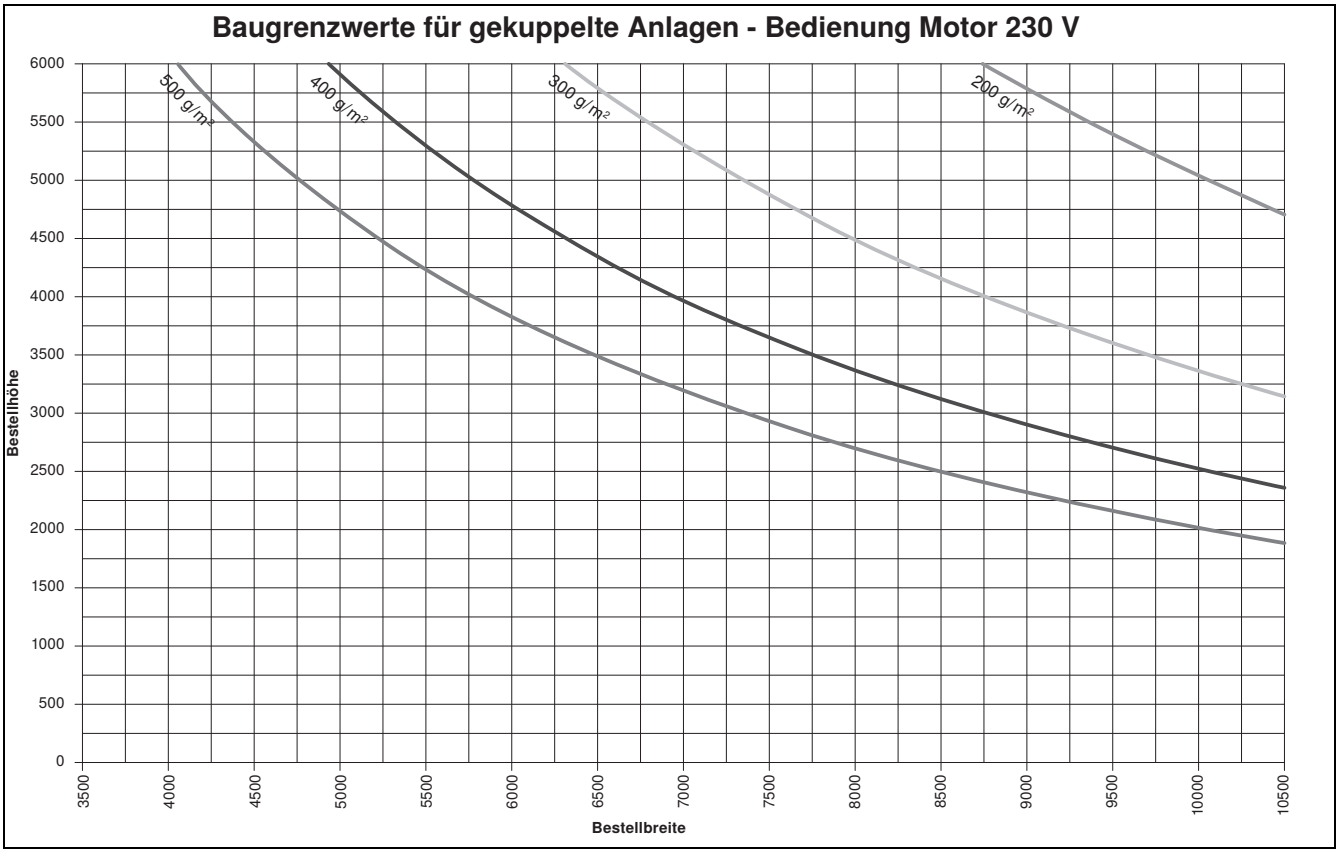

Abb. 283: Baugrenzwerte für gekuppelte Anlagen – Bedienung Motor 230 V

Träger-Rollo M, ohne seitliche Führung, Kugelkette

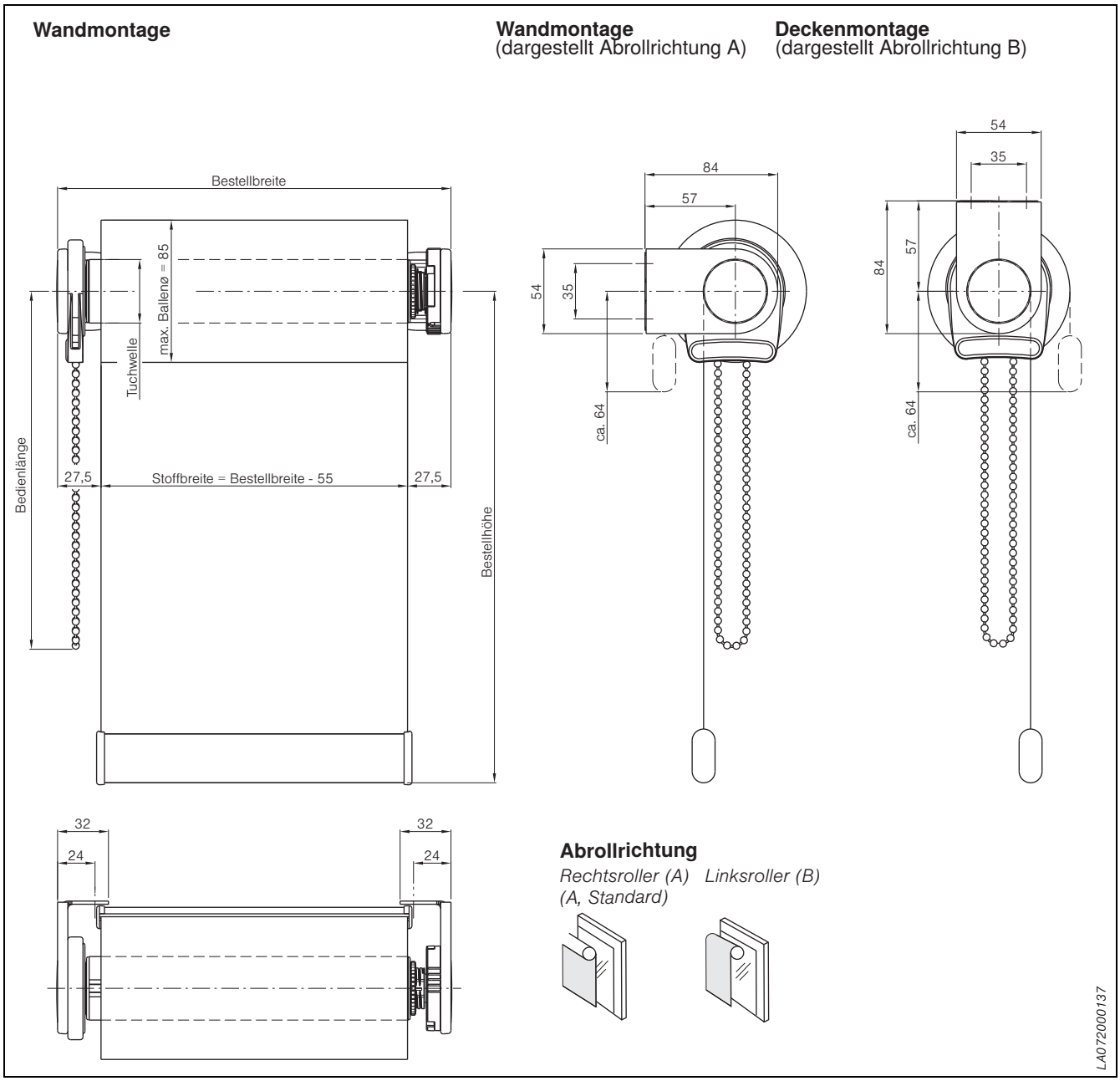

Abb. 284: Träger-Rollo M, ohne seitliche Führung, Kugelkette – Wand- und Deckenmontage

Hinweis: Abzugsmaße gelten auch für Ausführung mit Montageprofil.

Träger-Rollo M, Seilführung, Kugelkette

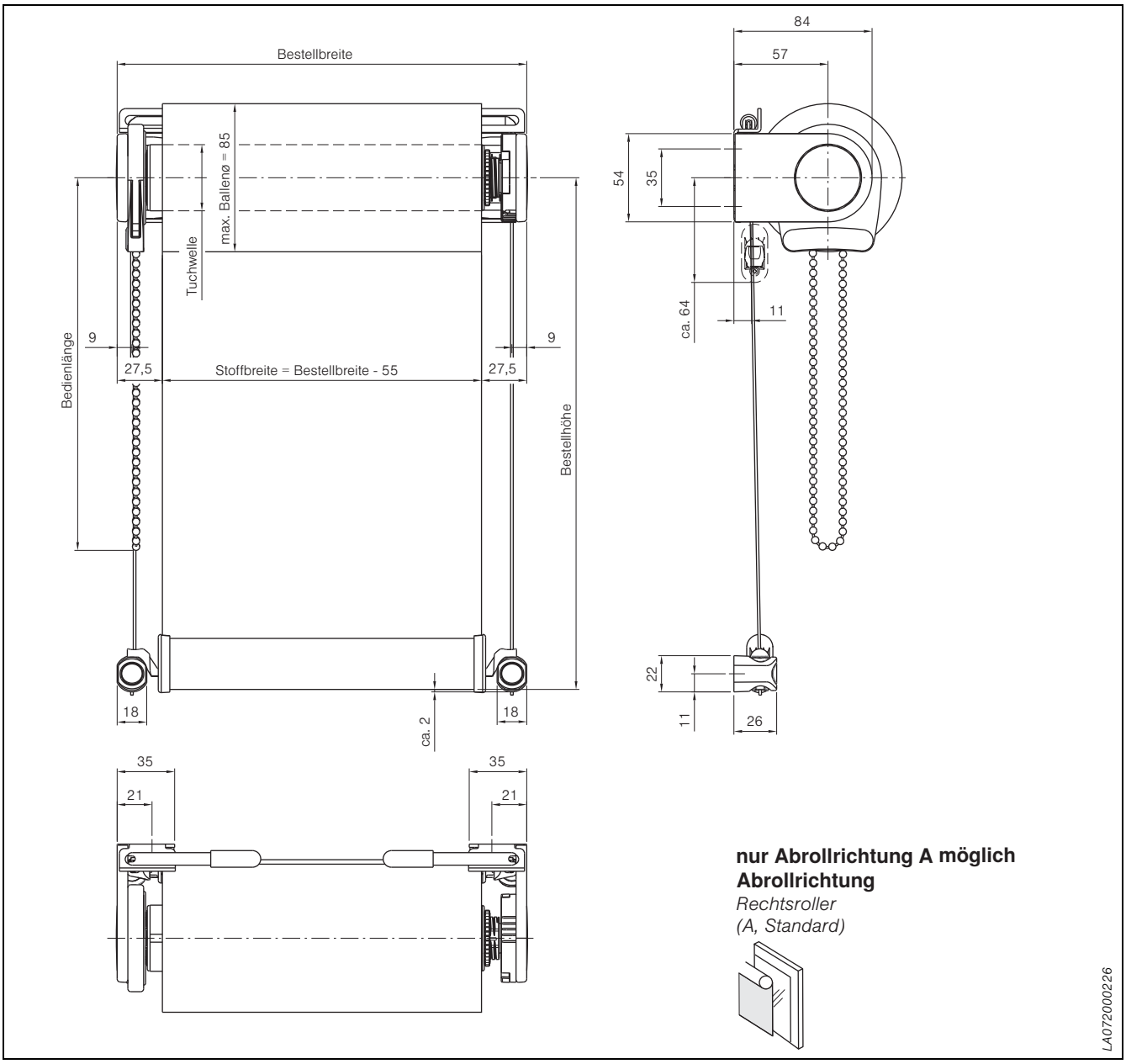

Abb. 285: Träger-Rollo M, Seilführung, Kugelkette – Wandmontage

Hinweis: Abzugsmaße gelten auch für Ausführung mit Montageprofil.

Träger-Rollo M, Seilführung, Kugelkette

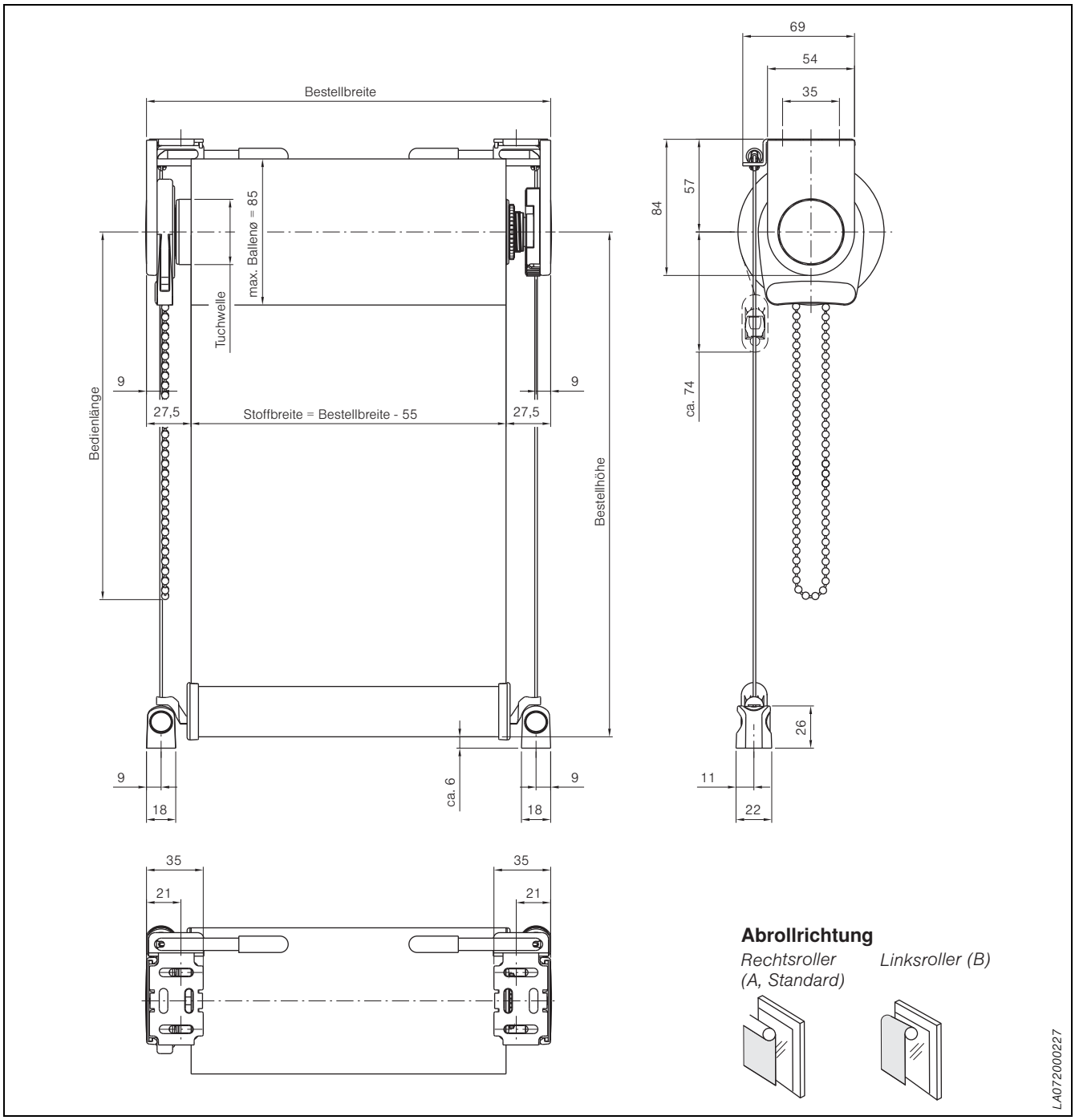

Abb. 286: Träger-Rollo M, Seilführung, Kugelkette – Deckenmontage

Hinweis: Abzugsmaße gelten auch für Ausführung mit Montageprofil.

Träger-Rollo M, ohne seitliche Führung, Kurbel

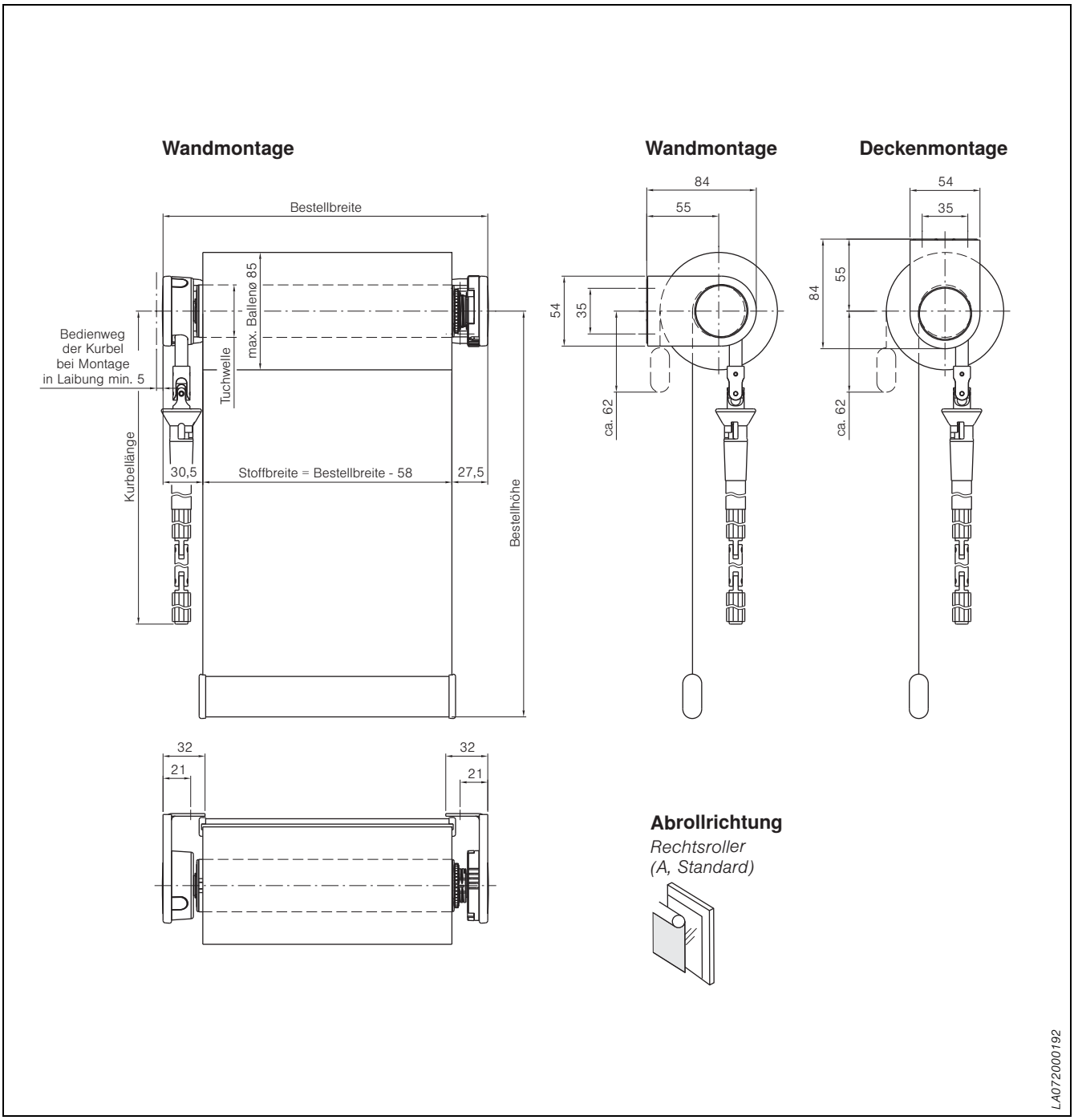

Abb. 287: Träger-Rollo M, ohne seitliche Führung, Kurbel – Wand- und Deckenmontage

Hinweis: Abzugsmaße gelten auch für Ausführung mit Montageprofil.

Träger-Rollo M, Seilführung, Kurbel

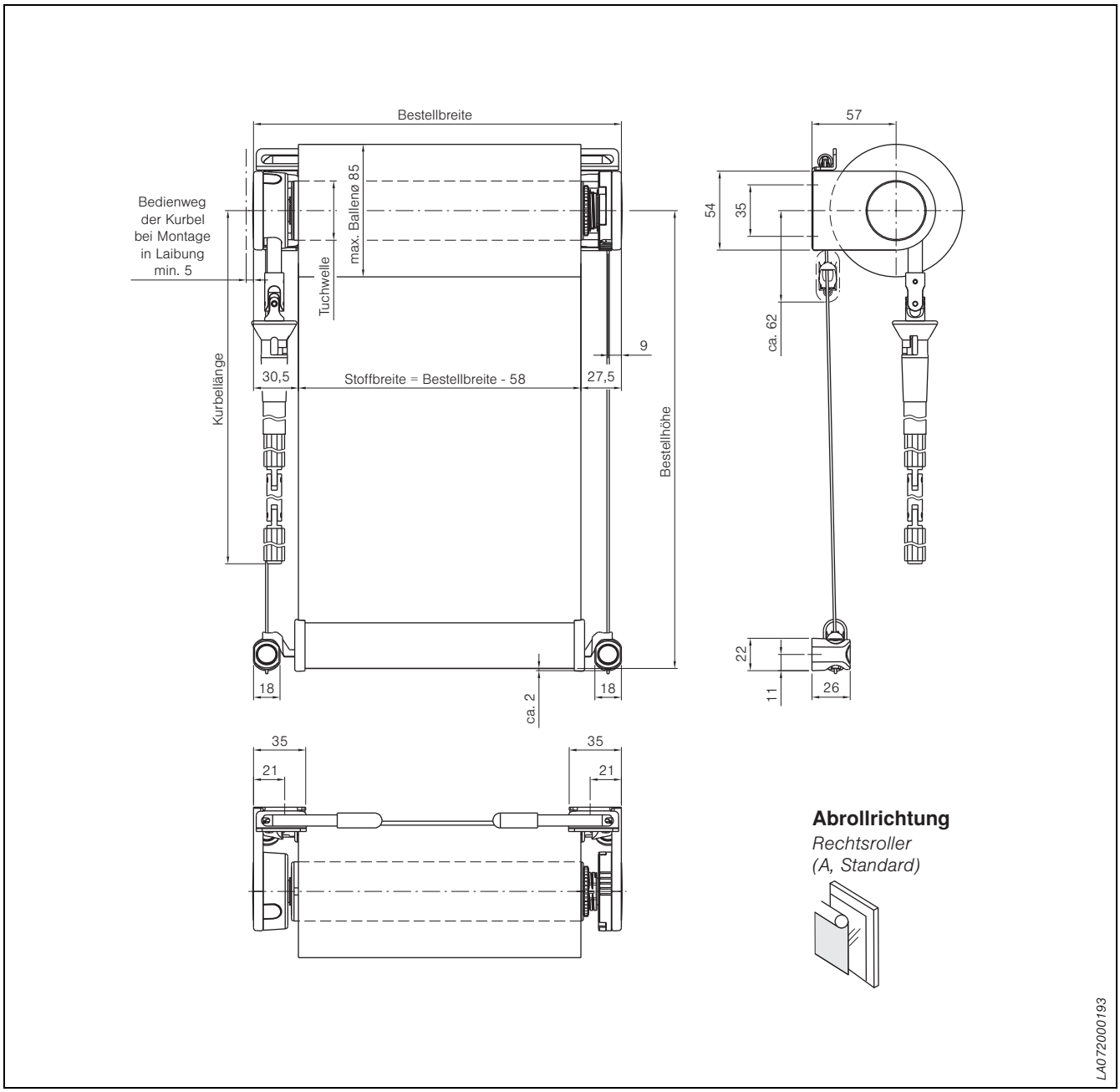

Abb. 288: Träger-Rollo M, Seilführung, Kurbel – Wandmontage

Hinweis: Abzugsmaße gelten auch für Ausführung mit Montageprofil.

Träger-Rollo M, Seilführung, Kurbel

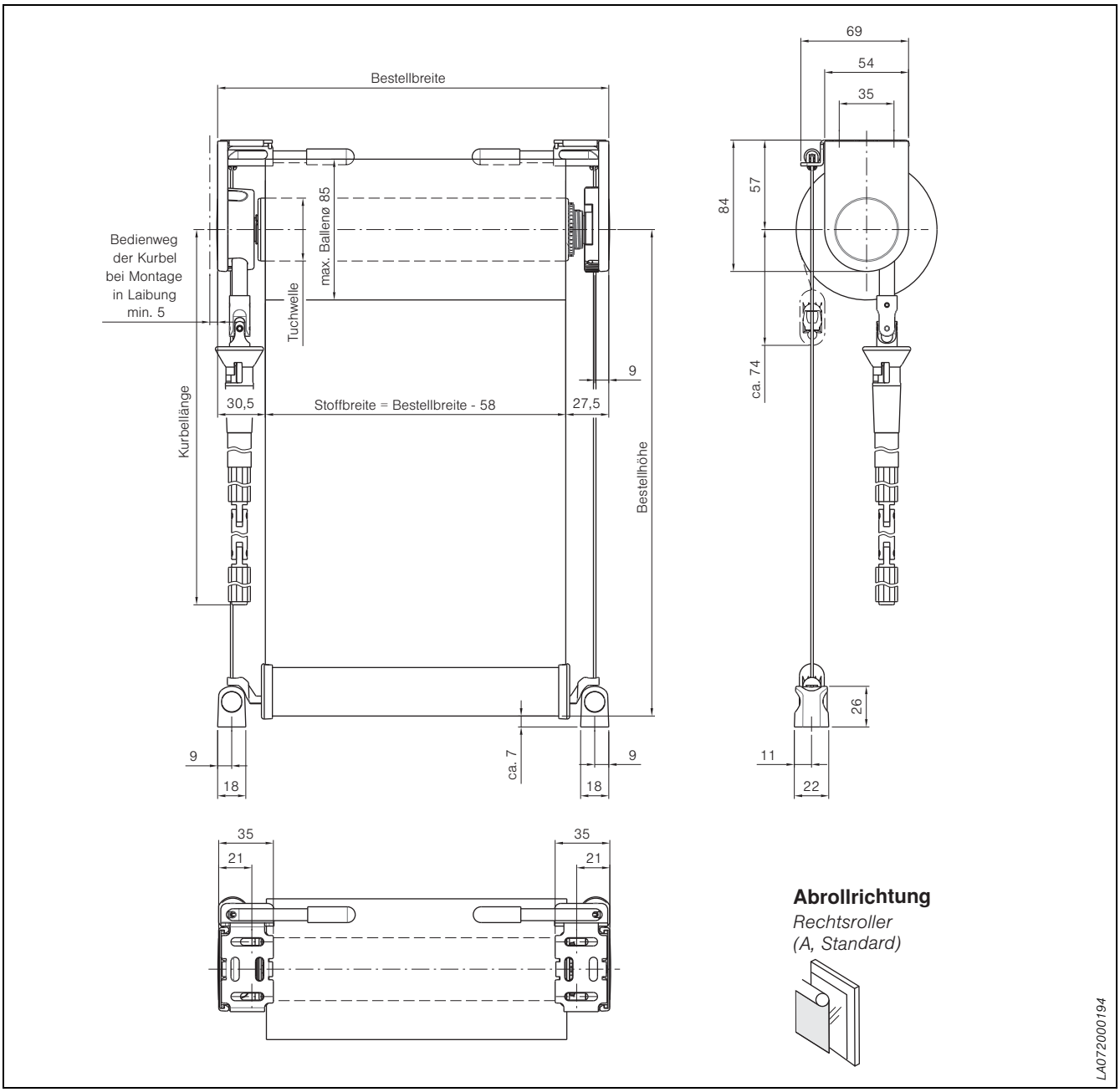

Abb. 289: Träger-Rollo M, Seilführung, Kurbel – Deckenmontage

Hinweis: Abzugsmaße gelten auch für Ausführung mit Montageprofil.

Träger-Rollo M, ohne seitliche Führung, Motor 230 V

Hinweis: Bitte beachten Sie den Platzbedarf für die Steckerkupplung.

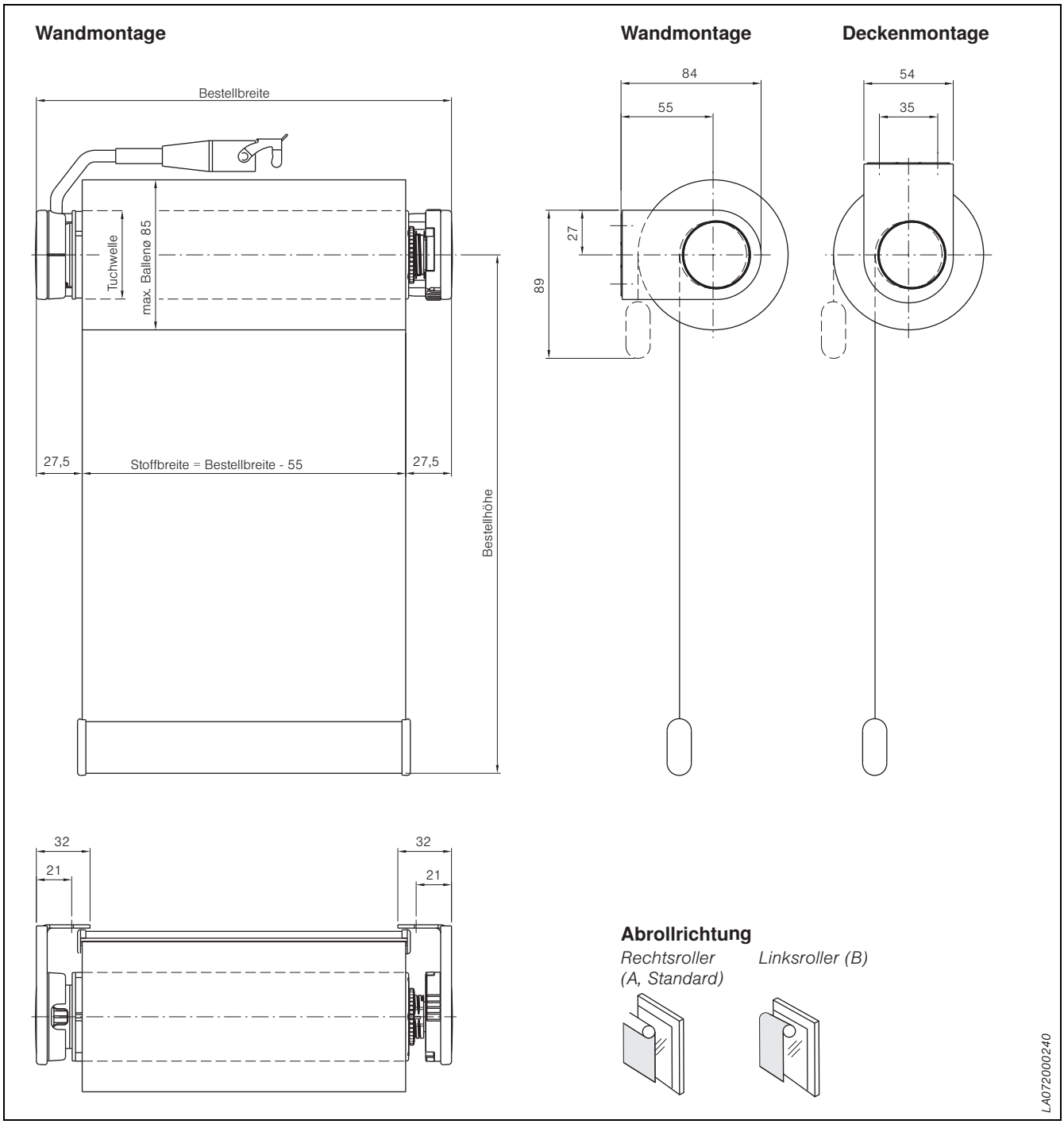

Abb. 290: Träger-Rollo M, ohne seitliche Führung, Motor 230 V – Wand- und Deckenmontage

Hinweis: Abzugsmaße gelten auch für Ausführung mit Montageprofil.

Träger-Rollo M, Seilführung, Motor 230 V

Hinweis: Bitte beachten Sie den Platzbedarf für die Steckerkupplung.

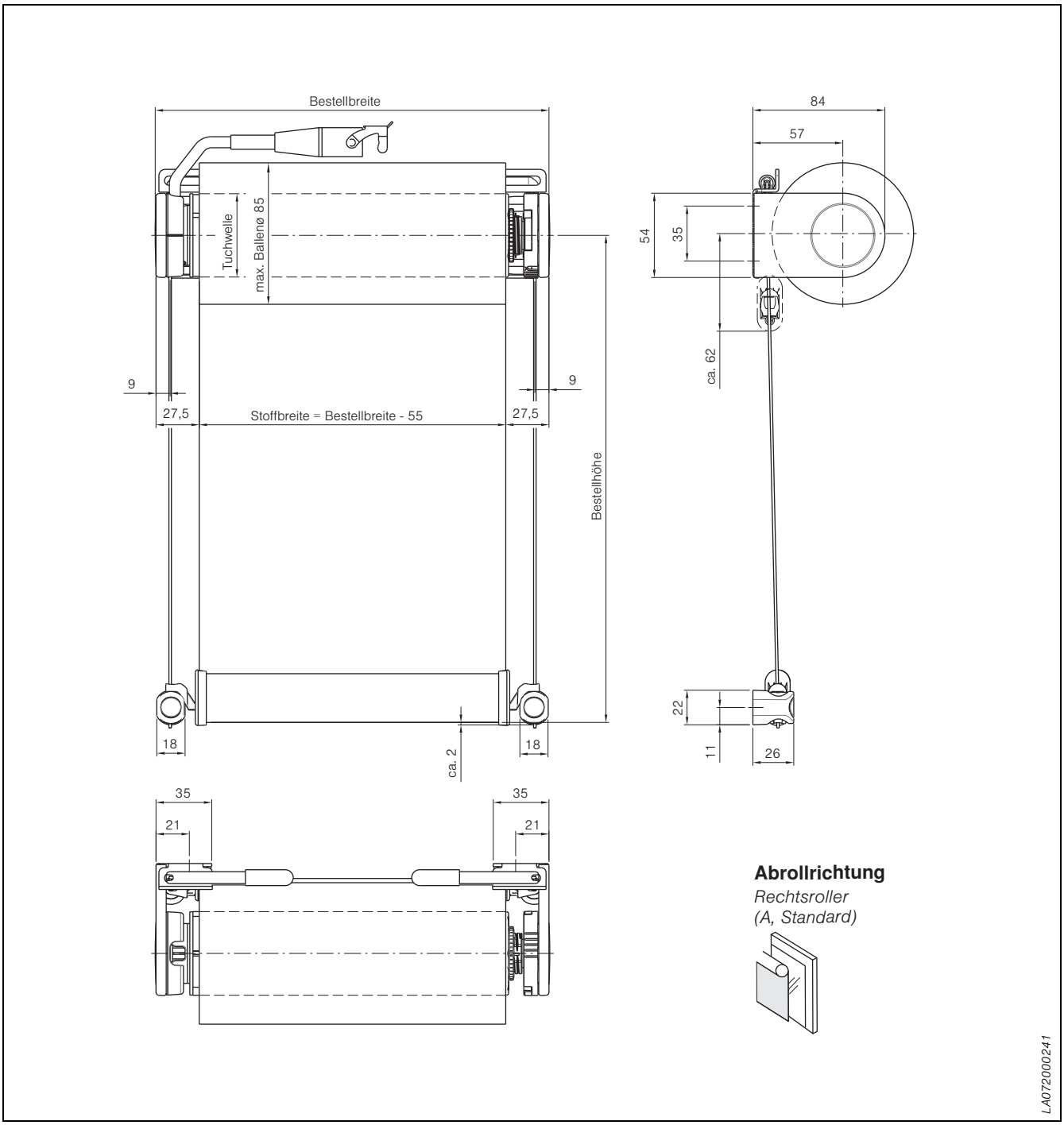

Abb. 291: Träger-Rollo M, Seilführung, Motor 230 V – Wandmontage

Hinweis: Abzugsmaße gelten auch für Ausführung mit Montageprofil.

Träger-Rollo M, Seilführung, Motor 230 V

Hinweis: Bitte beachten Sie den Platzbedarf für die Steckerkupplung.

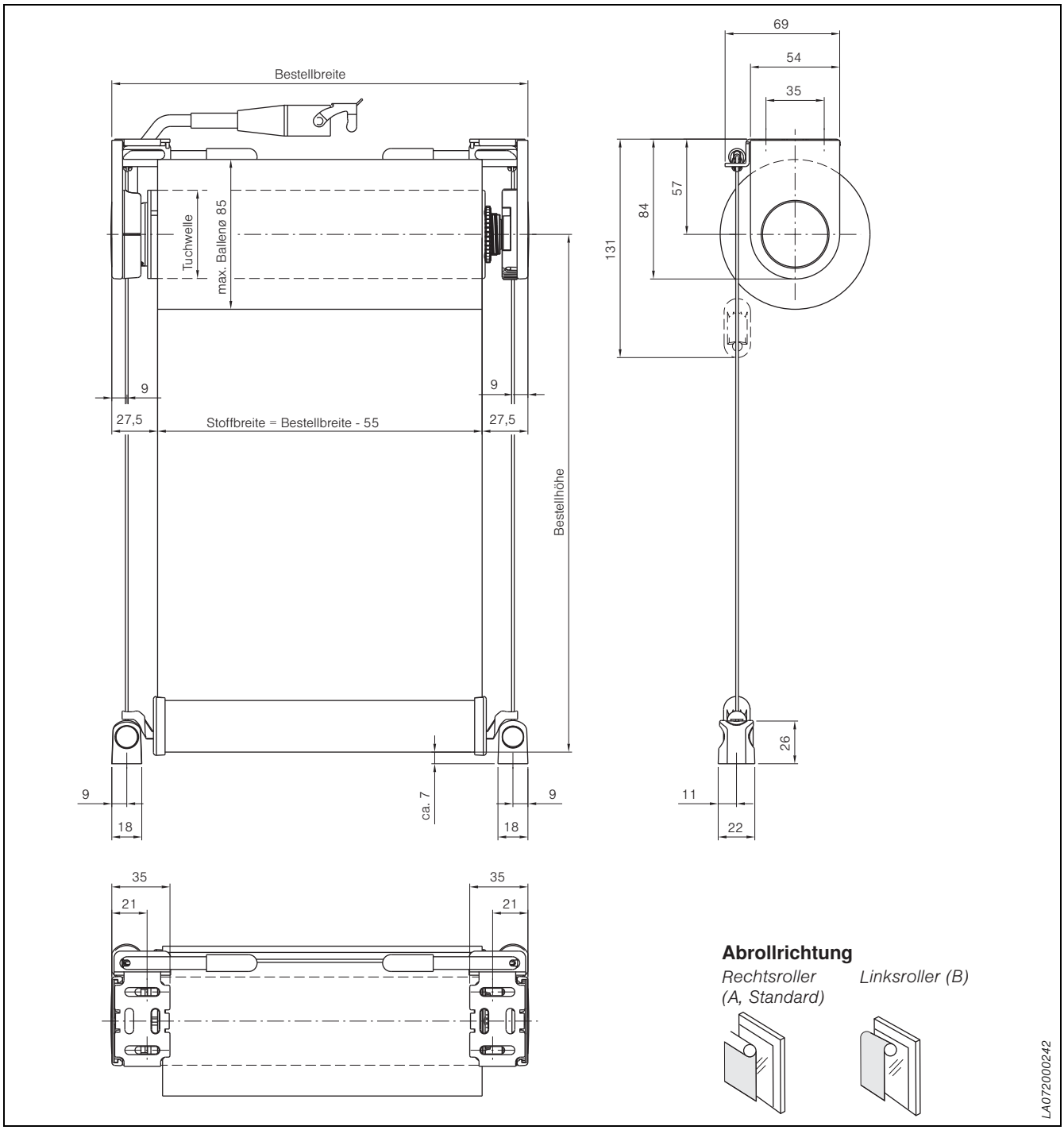

Abb. 292: Träger-Rollo M, Seilführung, Motor 230 V – Deckenmontage

Hinweis: Abzugsmaße gelten auch für Ausführung mit Montageprofil.

Träger-Rollo M, ohne seitliche Führung, gekuppelte Anlage, ohne Distanz

Hinweis: Bitte beachten Sie den Platzbedarf für die Steckerkupplung.

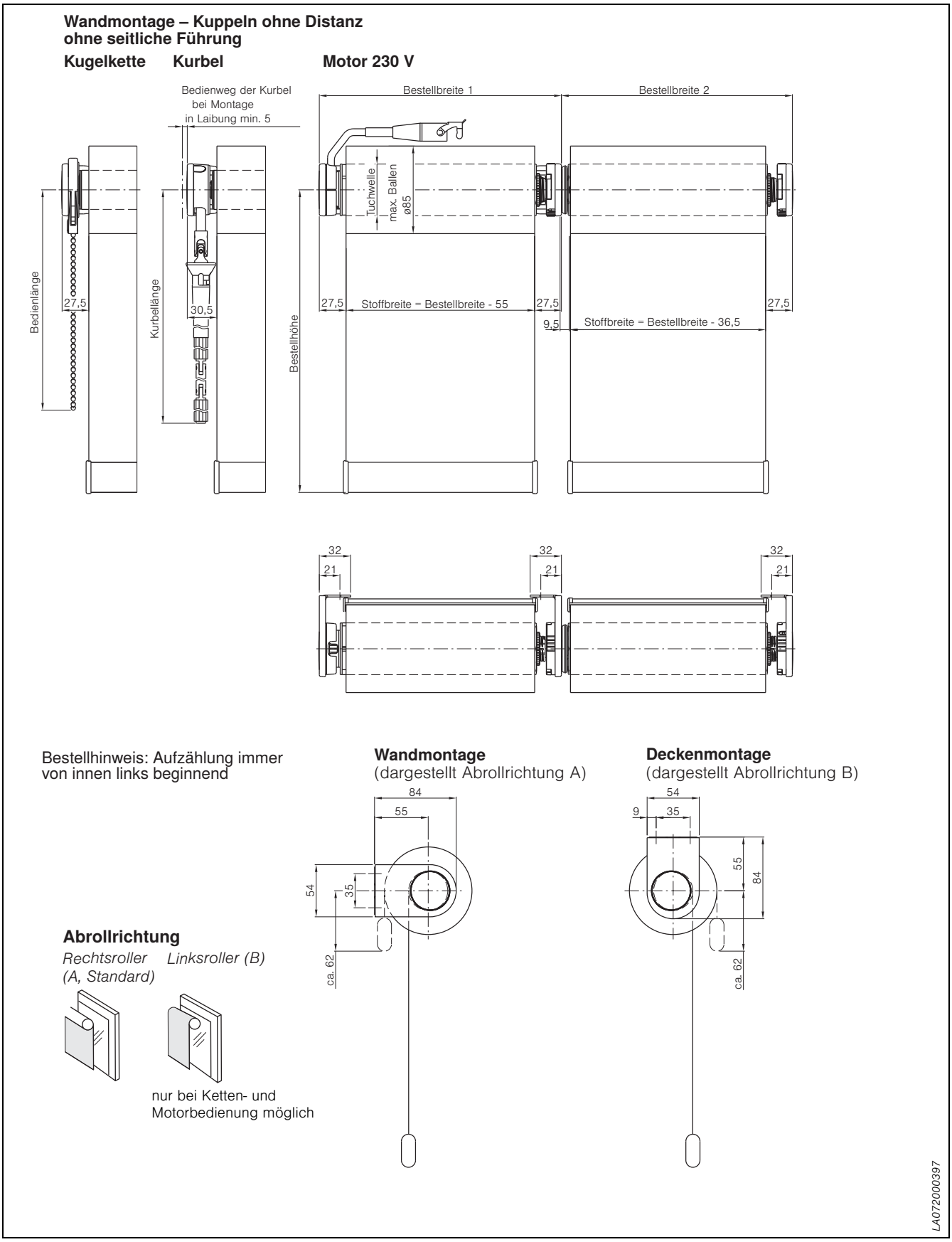

Abb. 293: Träger-Rollo M, ohne seitliche Führung, Wand- und Deckenmontage, gekuppelte Anlage, ohne Distanz

Träger-Rollo M, ohne seitliche Führung, gekuppelte Anlage, mit Distanz

Hinweis: Bitte beachten Sie den Platzbedarf für die Steckerkupplung.

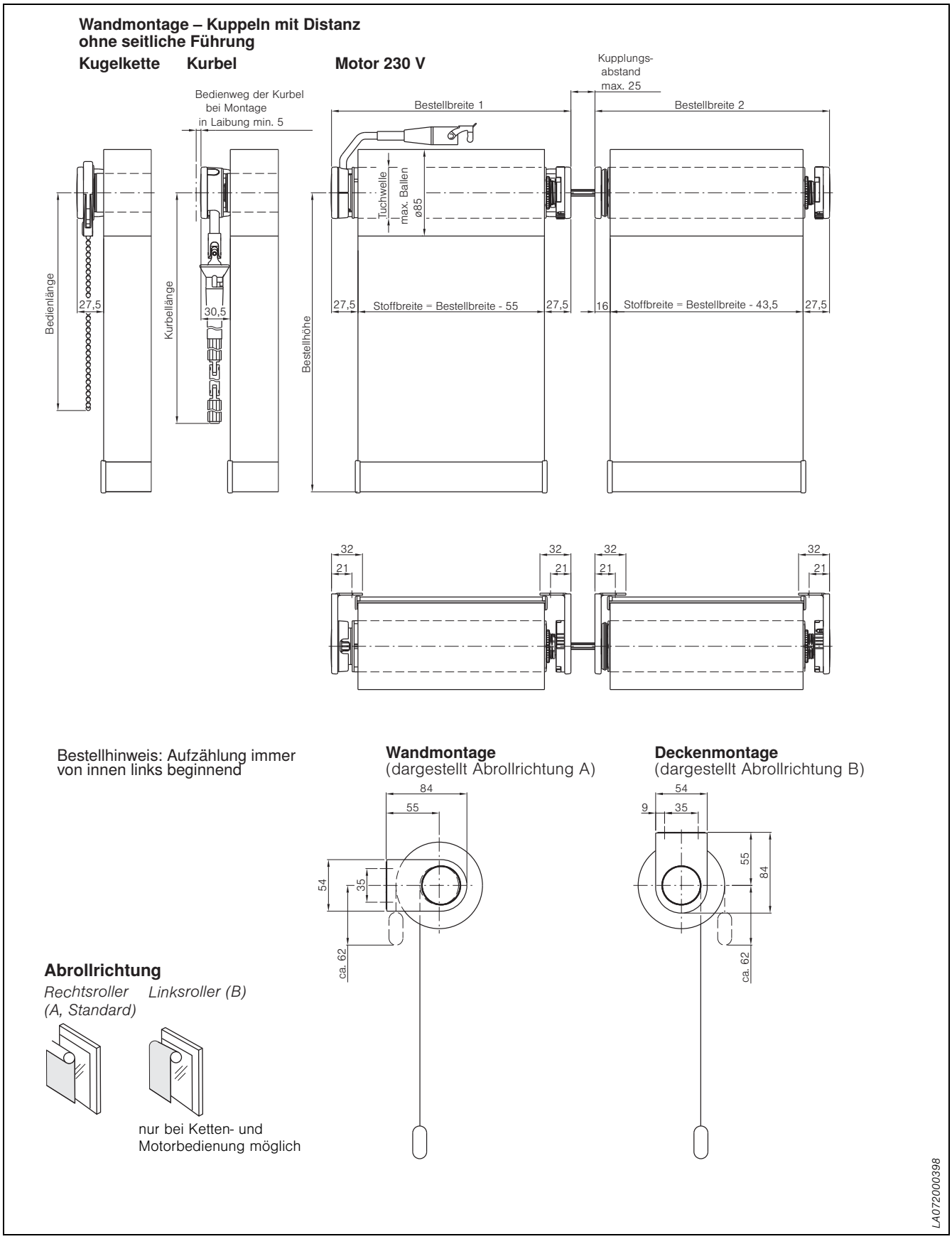

Abb. 294: Träger-Rollo M, ohne seitliche Führung, Wand- und Deckenmontage, gekuppelte Anlage, mit Distanz

Träger-Rollo M, Seilführung, gekuppelte Anlage, ohne Distanz

Hinweis: Bitte beachten Sie den Platzbedarf für die Steckerkupplung.

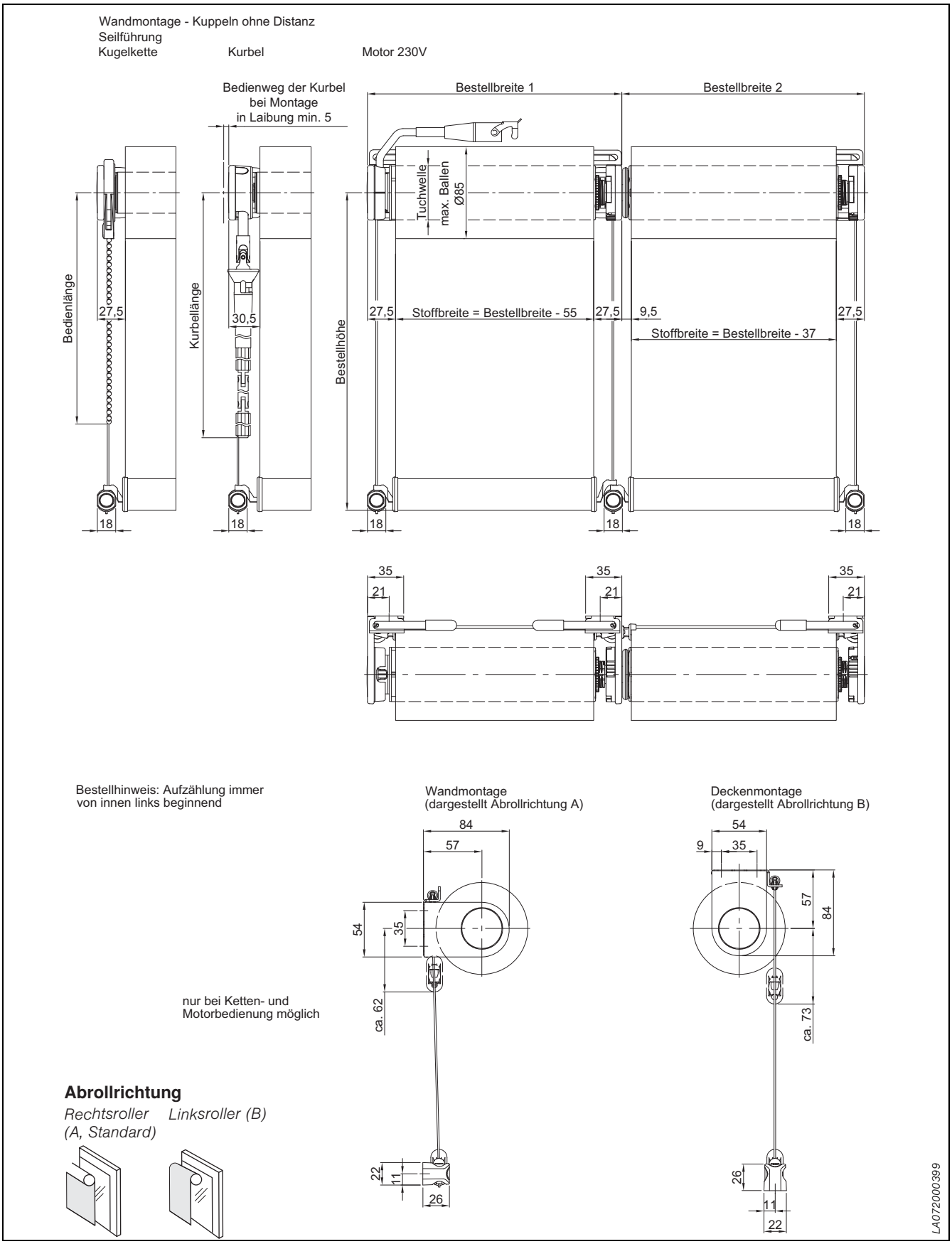

Abb. 295: Träger-Rollo M, Seilführung, Wand- und Deckenmontage, gekuppelte Anlage, ohne Distanz

Träger-Rollo M, Seilführung, gekuppelte Anlage, mit Distanz

Hinweis: Bitte beachten Sie den Platzbedarf für die Steckerkupplung.

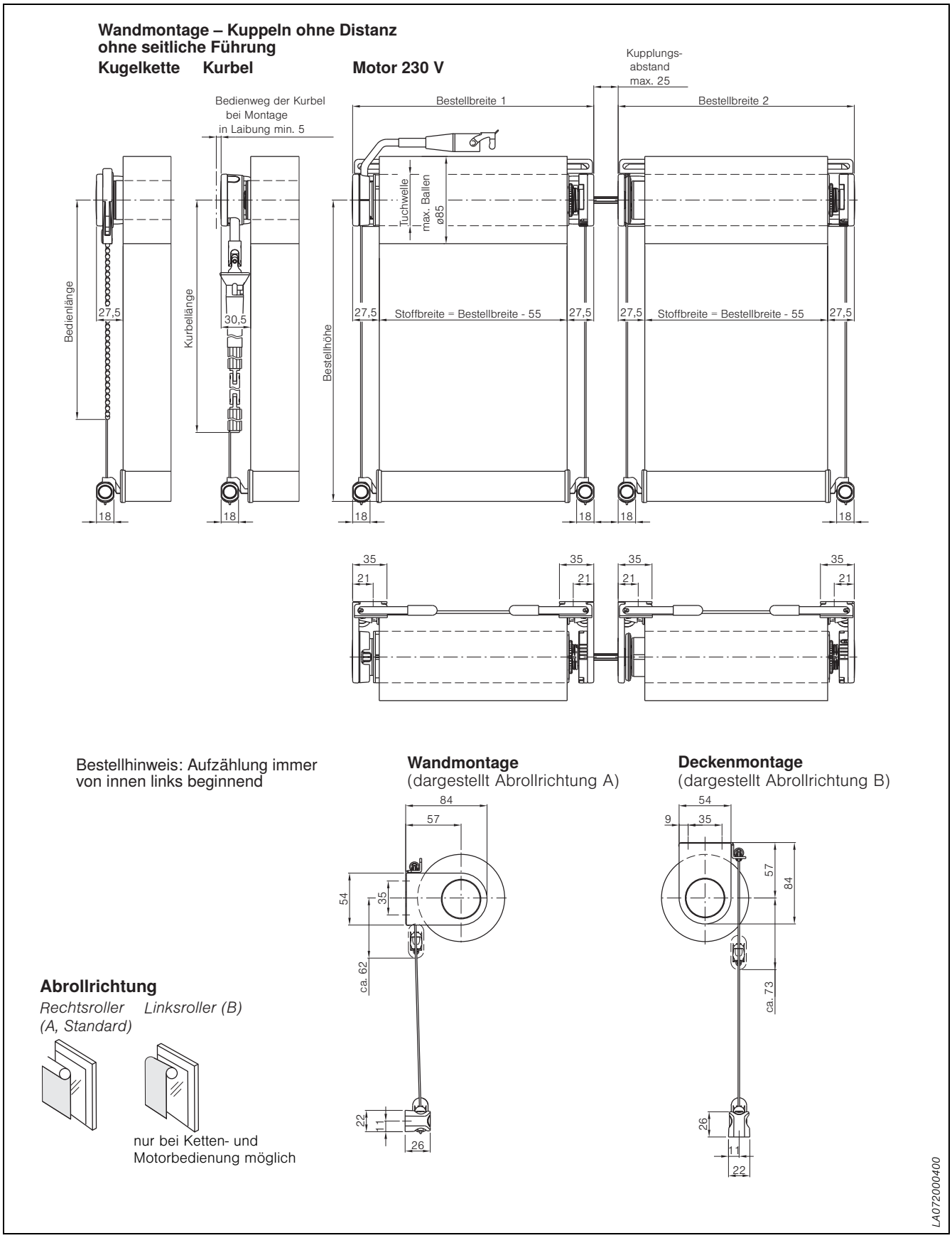

Abb. 296: Träger-Rollo M, Seilführung, Wand- und Deckenmontage, gekuppelte Anlage, mit Distanz

Träger-Rollo M

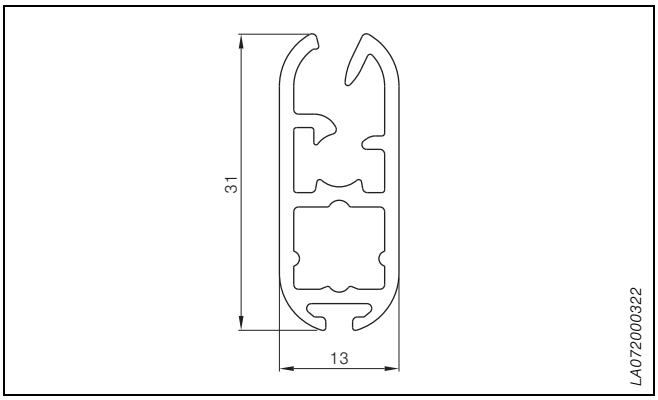

Abb. 297: Endstab 13 x 30

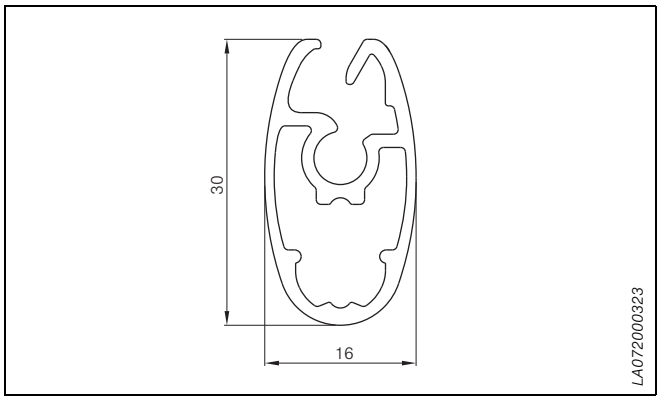

Abb. 298: Endstab oval 16 x 30

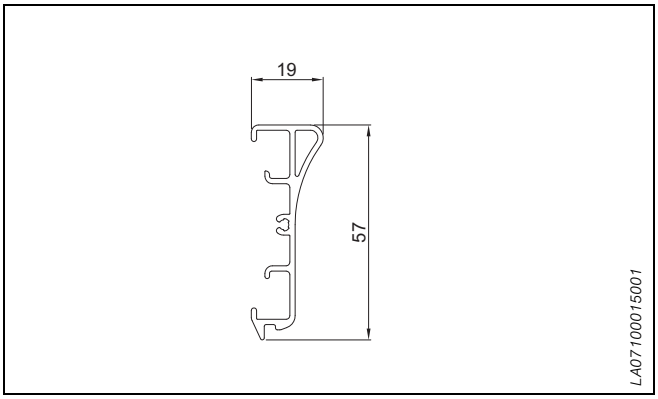

Abb. 299: Montageprofil 19x57

Träger-Rollo M

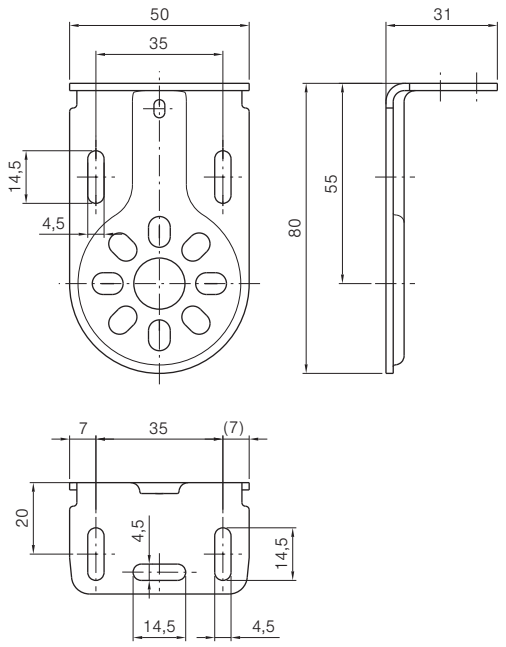

Träger Standard
Weiß, Art.-Nr. 2003062
Grau, Art.-Nr. 2016755
Schwarz, Art.-Nr. 2003078

LA072000197_3

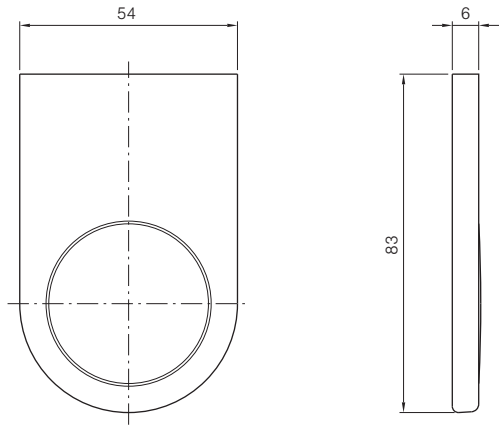

Endkappe Träger Standard
Standard
Weiß, Art.-Nr. 2003046
Grau, Art.-Nr. 2003047
Schwarz, Art.-Nr. 2003048
Kupplung
Weiß, Art.-Nr. 2003049
Grau, Art.-Nr. 2003060
Schwarz, Art.-Nr. 2003061

LA072000197_4

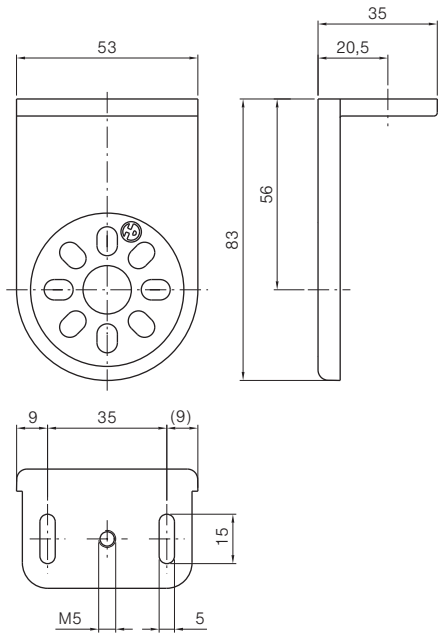

Design Träger
Art.-Nr. 2003082 ●

LA072000197_1

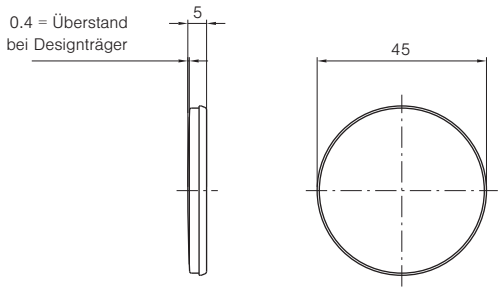

Endkappe Design Träger
Schwarz, Art.-Nr. 2003080 ●

LA072000197_2

Abb. 300: Zubehör