Jalousien Select XL

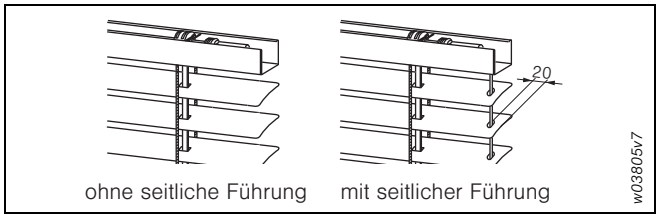

Abb. 61: Seitliche Führung

Farben

Pulverbeschichtung der Aluminiumteile mit chromfreier Vorbehandlung nach gültiger RAL-Classic-Farbkarte (ausgenommen Tarn- und Leuchtfarben) oder in DB-Farben 502, 603, 701, 702, 703, 704 sowie 97 Strukturfarben und weiteren Farben gemäß der WAREMA Farbwelt (in WAREMA Farbspezifikation; außer HWF).
Abweichende Farbspezifikationen und Sonderfarben sind auf Anfrage und gegen Mehrpreis lieferbar.
Ober- und Unterschienen sind standardmäßig gemäß WAREMA Festlegung farblich an das Dessin der Lamelle angepasst.

Zubehör

Siehe Kapitel Zubehör.

Baugrenzwerte in mm

Oberschiene in mm	Lamellenbreite in mm	Bedienung Verfahren/Wenden	Baugrenzwerte				Aufzugsystem
			Bestellbreite		Bestellhöhe	Fläche in m²	
			min.	max.	max.[1]	max.	
59x51	25		600	4000	3600	14,0	Aufzugsband
	35			4000	3600		
	50			4000	4000	16,0[2]	
	25	230 V~		4000	3600	14,0	
	35			4000	3600		
	50			4000	4000	16,0[2]	

[1] *Max. Bestellhöhe bei Einsatz von Spiegellamellen beträgt 3000 mm.*
[2] *Kuppelbar bis 30 m².*

Hinweis:
Bitte beachten Sie, dass bei Spiegellamellen (30° Geometrie) der Einbau konkav/gedreht erfolgt, die angegebene max. Fläche um 30% reduziert wird und die max. Bestellhöhe 3000 mm beträgt. Nur mit 25 mm-Lamelle lieferbar.

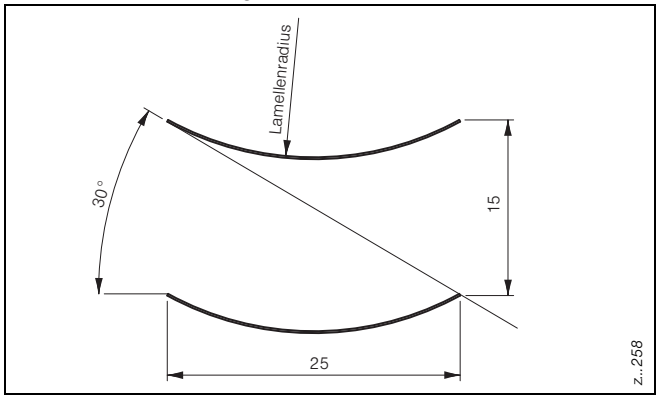

Abb. 62: Geometrie der 30 - Lichtlenklamellen

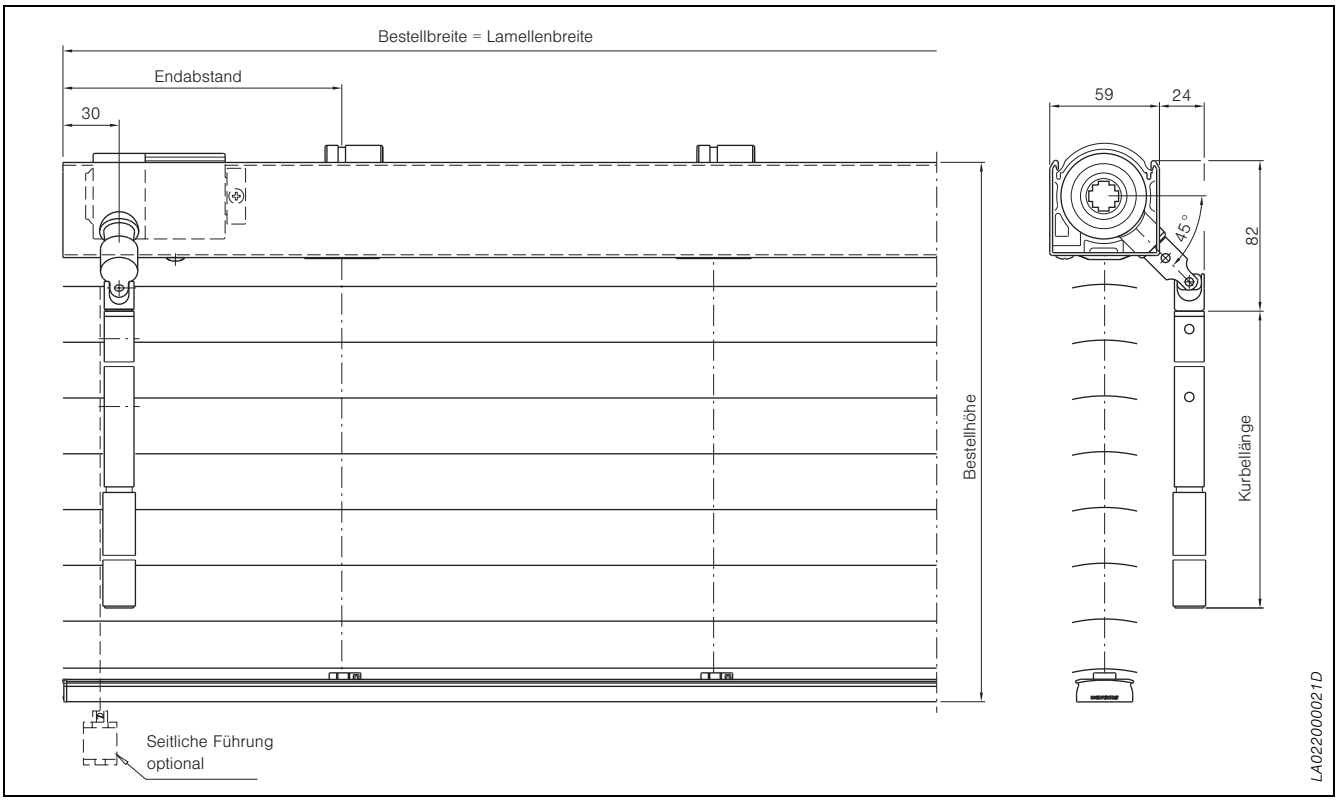

Abb. 63: Details Jalousie Select XL mit Kurbel, Getriebeabgang 45° (senkrecht)

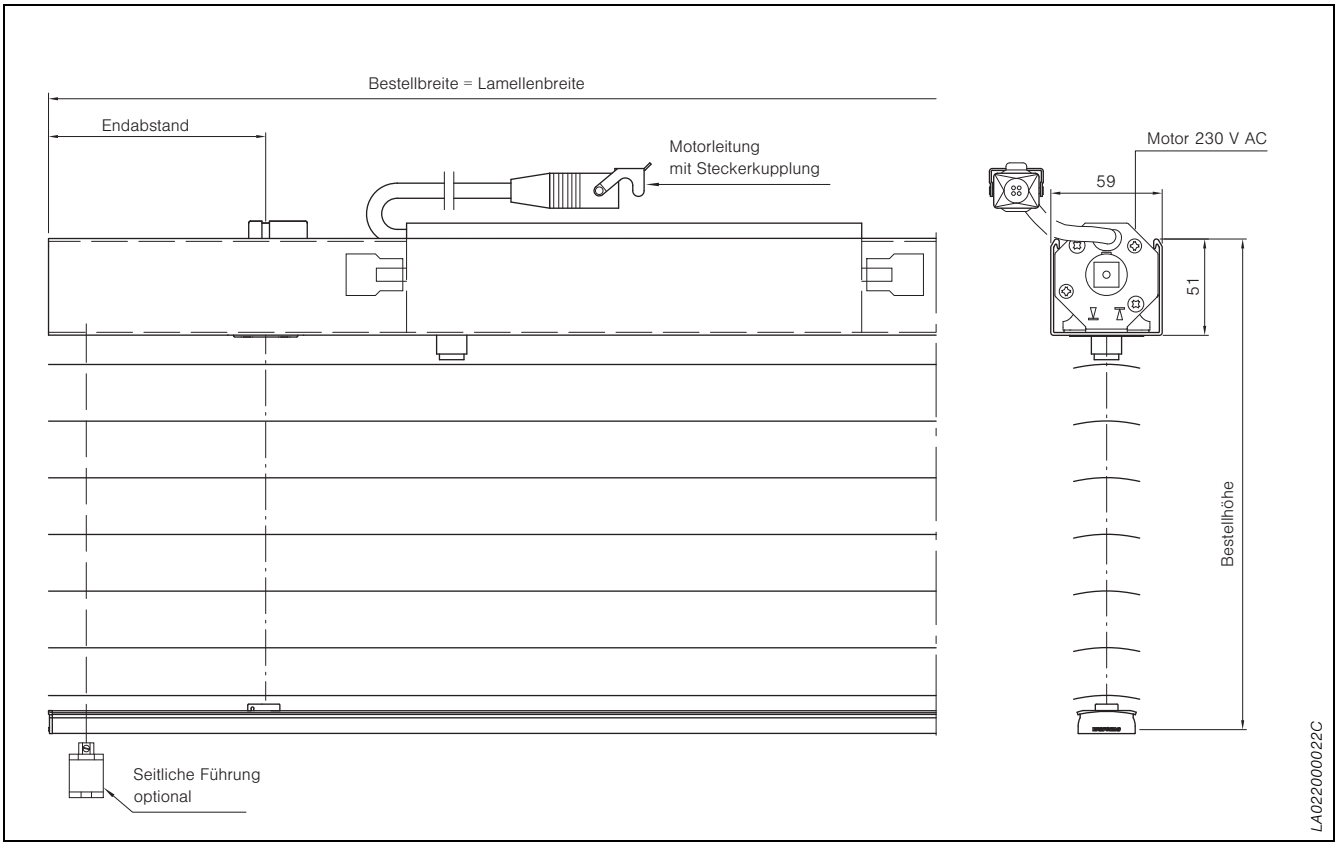

Abb. 64: Details Jalousie Select XL mit Motor

Elektrobedienung Jalousien Select XL

Leitungslänge – Mittelmotor links

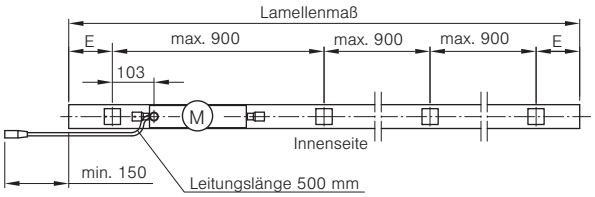

z...295

Leitungslänge – Mittelmotor rechts

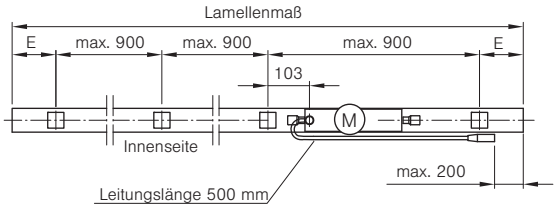

z...296

Leitungslänge – Mittelmotor mittig

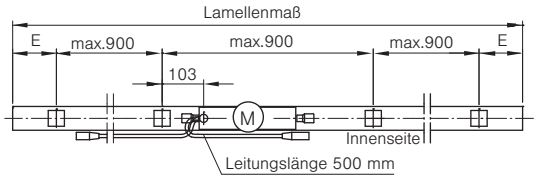

z...297

Einzelanlage – Mittelmotor links

Mittelmotor befindet sich im linken Feld.

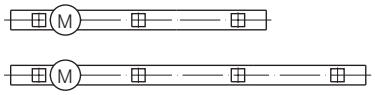

z...511

Einzelanlage – Mittelmotor rechts

Mittelmotor befindet sich im rechten Feld.

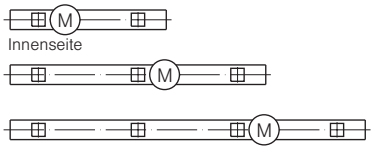

z...510

Einzelanlage – Mittelmotor mittig

Mittelmotor befindet sich in der Behangmitte

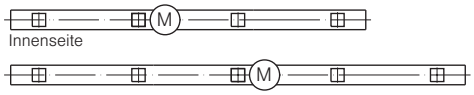

Gerade Lagerzahl: Mittelmotor zwischen den beiden mittigen Lagern.
Ungerade Lagerzahl: Mittelmotor rechts vom mittigen Lager.

z...512

Gekuppelte Anlage – Empfohlene Lage der Mittelmotore (max. 5 Anlagen kuppelbar)

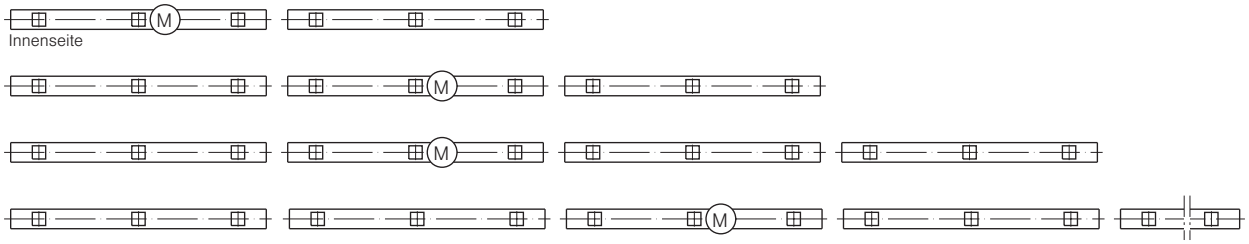

Gerade Behangzahl: Mittelmotor in dem von der Mitte aus gesehenen ersten linken Behang.
Ungerade Behangzahl: Mittelmotor im mittleren Behang.
Mittelmotor im Antriebsbehang: siehe Einzelanlage.

z...513

Abb. 65: Anordnung der Mittelmotore

Mechanische Kupplung
Jalousien Select XL

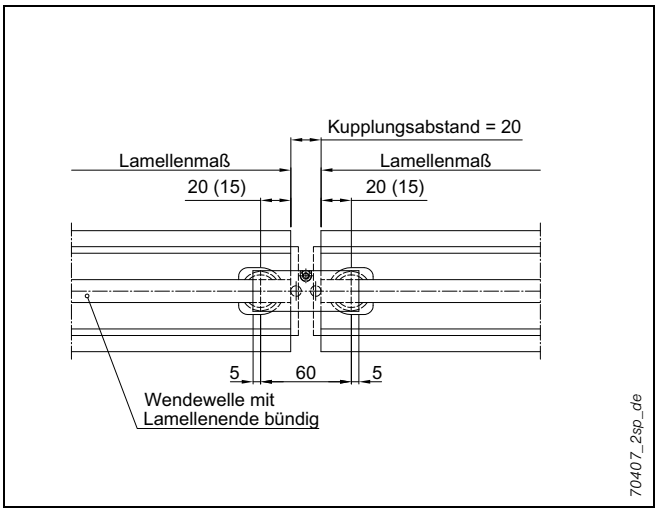

Abb. 66: Kupplungsvariante

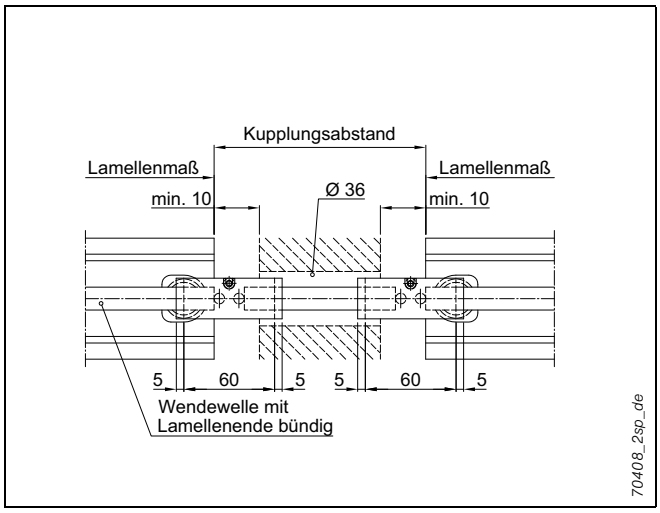

Abb. 67: Kupplungsvariante

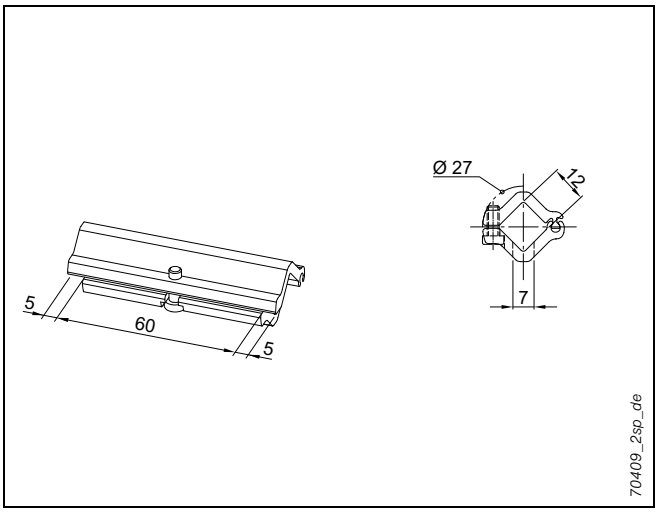

Abb. 68: Kupplungsvariante

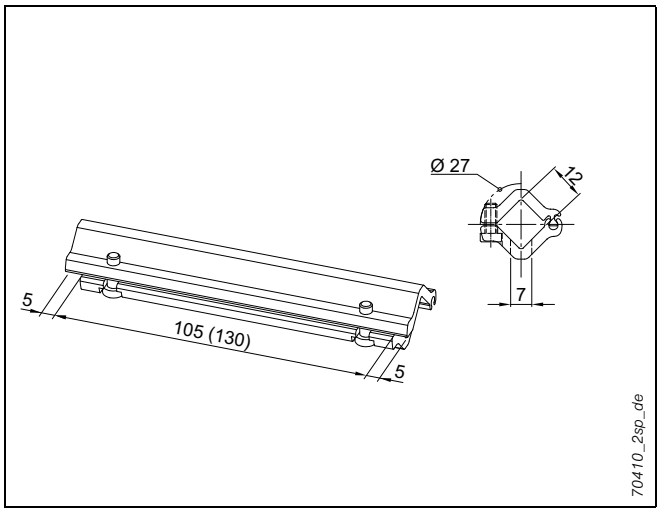

Abb. 69: Kupplungsvariante

Größere Distanzen werden mit der scharnierbaren Wendewellenkupplung über 2 Kupplungsstücke von je 60 mm und einer zusätzlichen Wendewelle überbrückt.

Jalousien Select XL

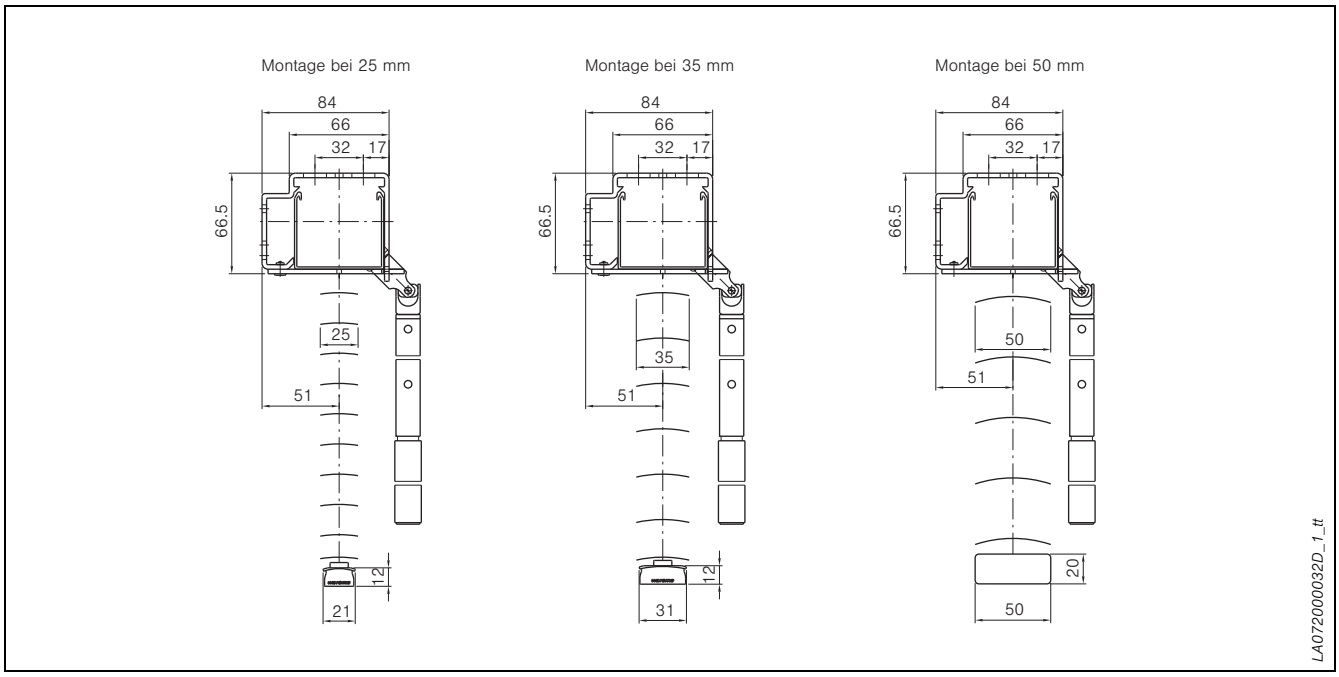

Abb. 70: Montage mit Wand- und Deckenträger, Jalousie Select XL mit Kurbel

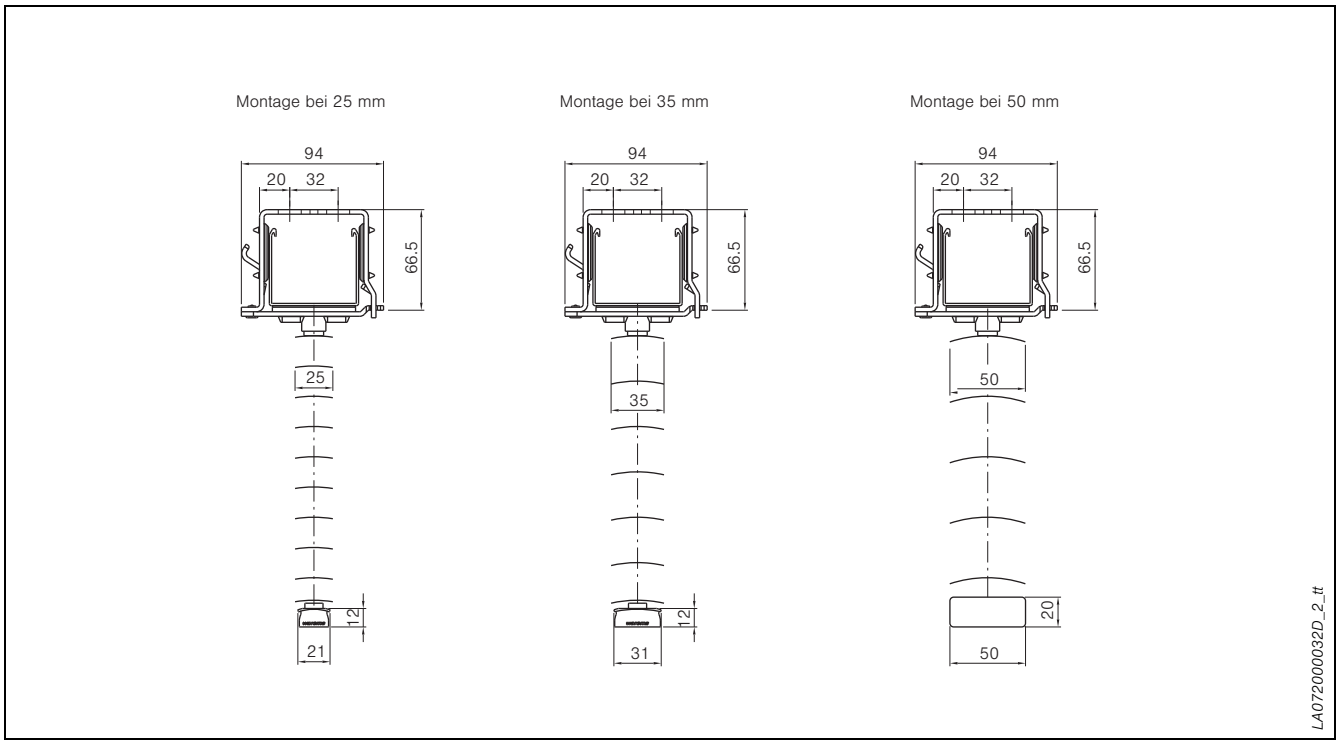

Abb. 71: Montage mit Deckenträger, Jalousie Select XL mit Motor

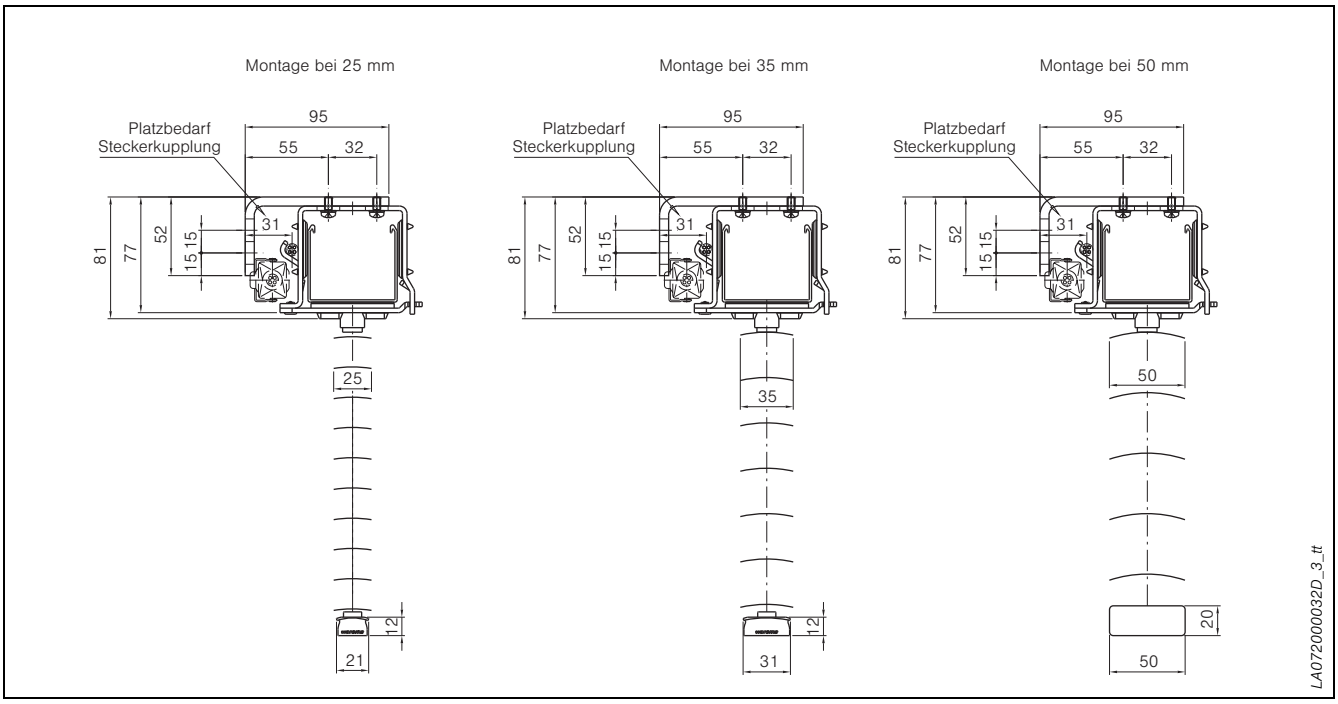

Abb. 72: Montage mit Wandträger, Jalousie Select XL mit Motor

Jalousien Select XL

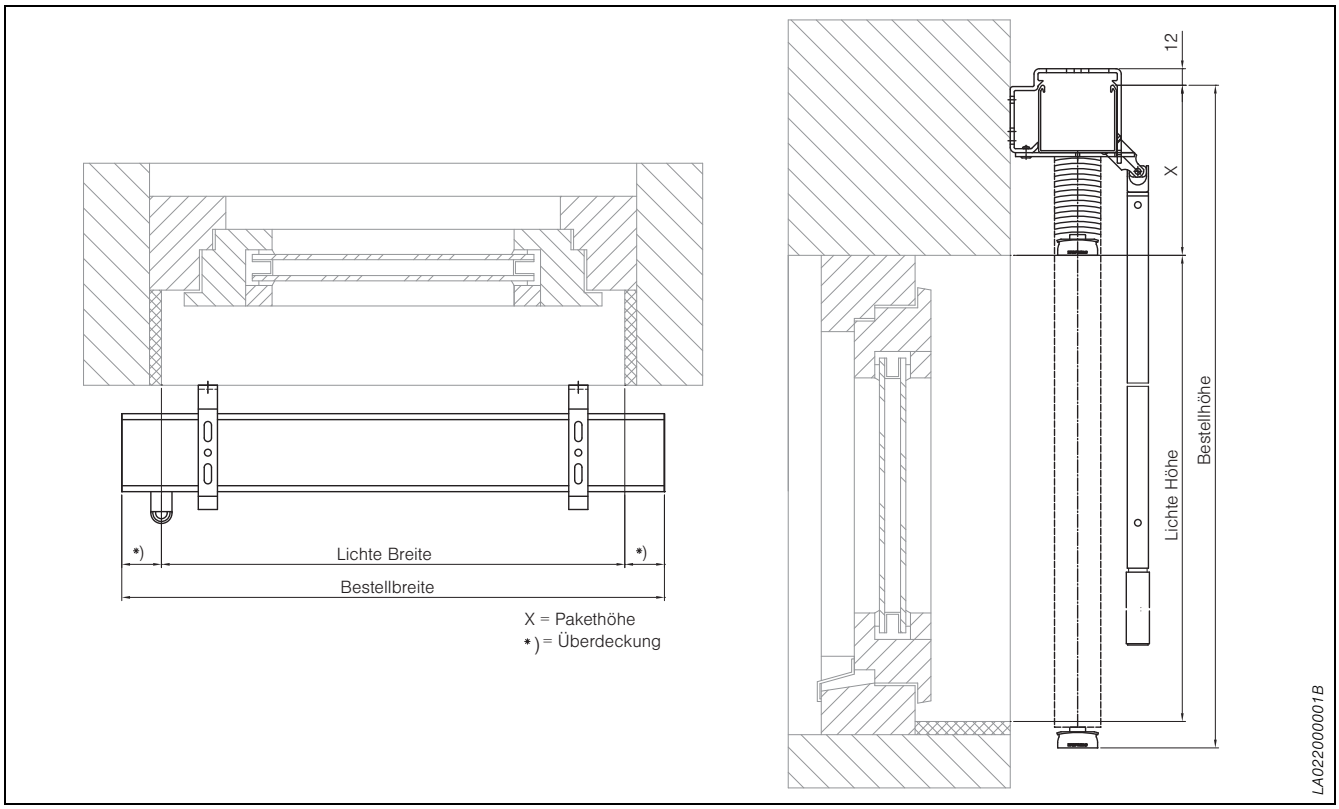

Abb. 73: Jalousie Select XL mit Kurbel – Wandmontage

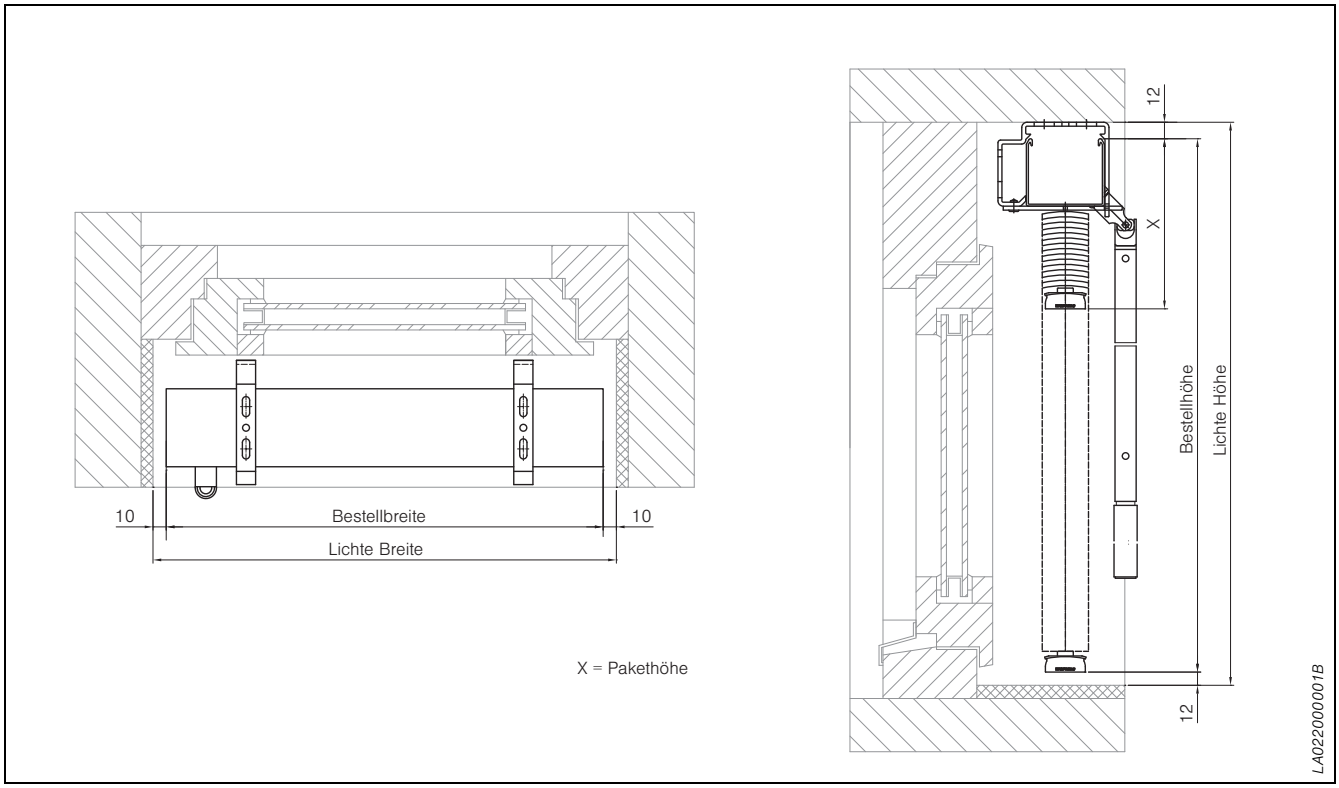

Abb. 74: Jalousie Select XL mit Kurbel – Laibungsmontage

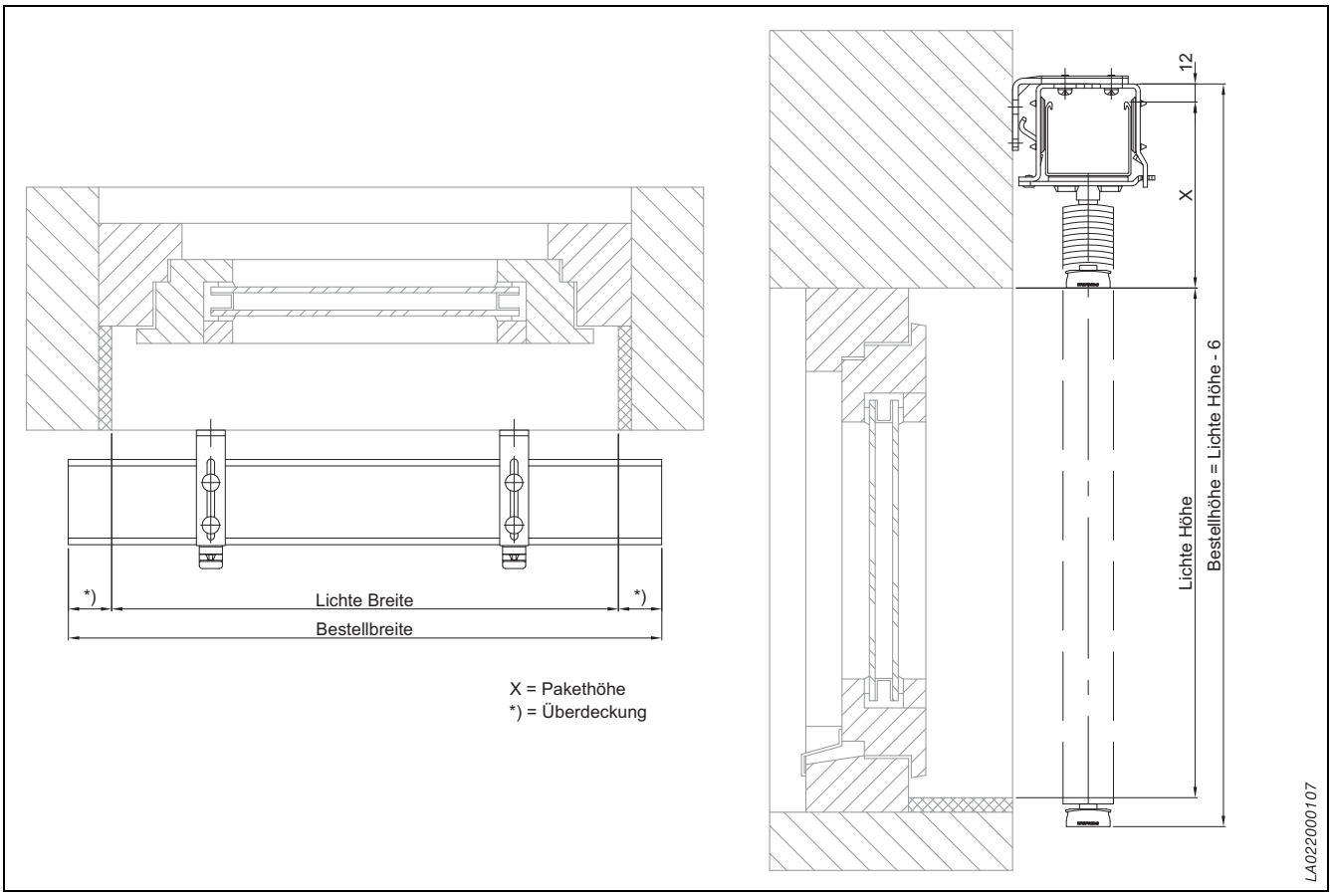

Abb. 75: Jalousie Select XL mit Motor – Wandmontage

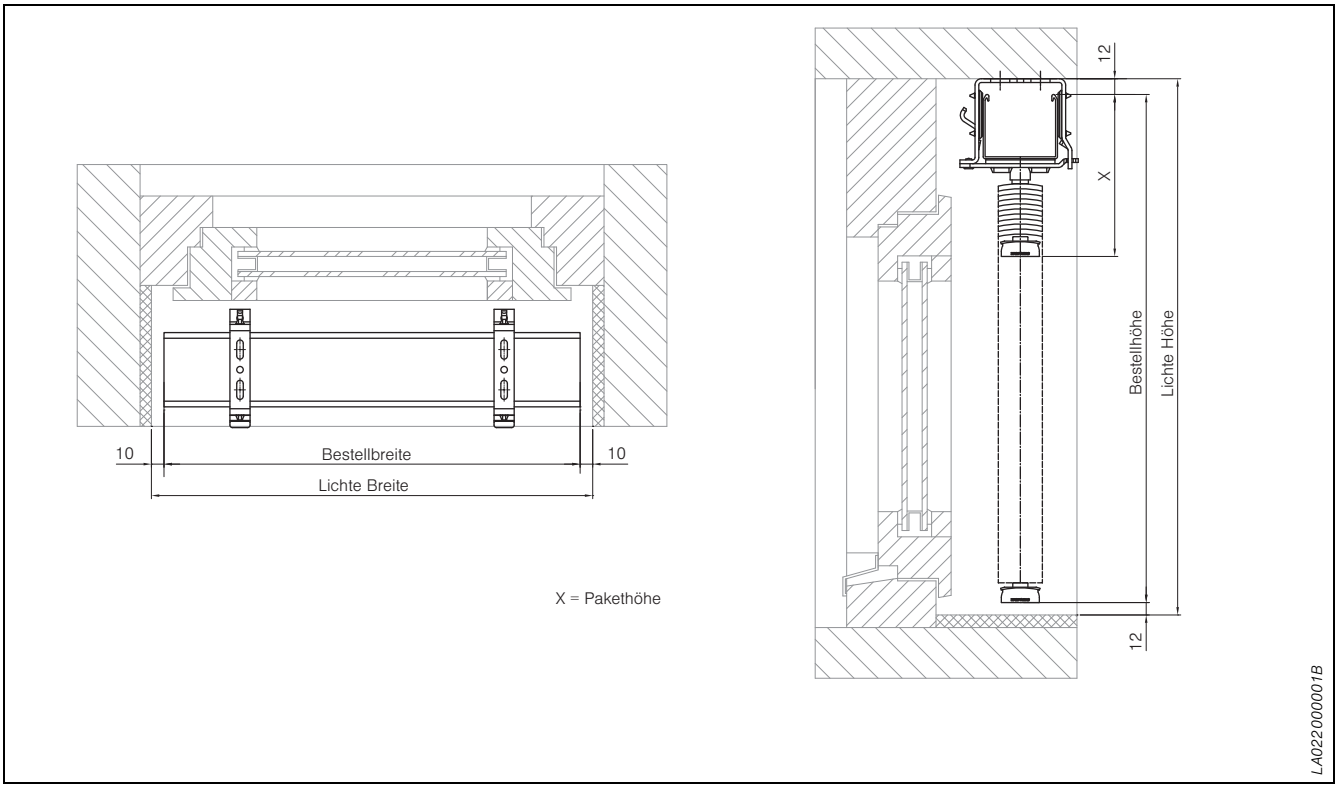

Abb. 76: Jalousie Select XL mit Motor – Laibungsmontage

Jalousien Select XL

Pakethöhen in mm[1)]

Bedienart	Lamellen-breite	Bestellhöhe														
		600	700	800	900	1000	1100	1200	1300	1400	1500	1600	1700	1800	1900	2000
Kurbel	25 mm	100	100	105	105	110	115	115	120	120	125	130	130	135	135	140
Kurbel	35 mm	90	95	95	100	100	100	105	105	110	110	110	115	115	120	120
Kurbel	50 mm	95	100	100	105	105	110	110	115	115	120	120	125	125	130	130
Motor	25 mm	115	115	120	120	125	130	130	135	135	140	145	145	150	150	155
Motor	35 mm	105	110	110	115	115	115	120	120	125	125	125	130	130	135	135
Motor	50 mm	110	115	115	120	120	125	125	130	130	135	135	140	140	145	145

Bedienart	Lamellen-breite	Bestellhöhe														
		2100	2200	2300	2400	2500	2600	2700	2800	2900	3000	3100	3200	3300	3400	3500
Kurbel	25 mm	145	145	150	150	155	160	160	165	165	170	175	175	180	180	185
Kurbel	35 mm	120	125	125	130	130	130	135	135	140	140	140	145	145	150	150
Kurbel	50 mm	135	135	140	140	145	145	150	150	155	155	160	160	165	165	170
Motor	25 mm	160	160	165	165	170	175	175	180	180	185	190	190	195	195	200
Motor	35 mm	135	140	140	145	145	145	150	150	155	155	155	160	160	165	165
Motor	50 mm	150	150	155	155	160	160	165	165	170	170	175	175	180	180	185

Bedienart	Lamellen-breite	Bestellhöhe				
		3600	3700	3800	3900	4000
Kurbel	25 mm	190	190	195	195	200
Kurbel	35 mm	150	155	155	160	160
Kurbel	50 mm	170	175	175	180	180
Motor	25 mm	205	205	210	210	215
Motor	35 mm	165	170	170	175	175
Motor	50 mm	185	190	190	195	195

[1)] *Nicht für Spiegellamellen gültig.*

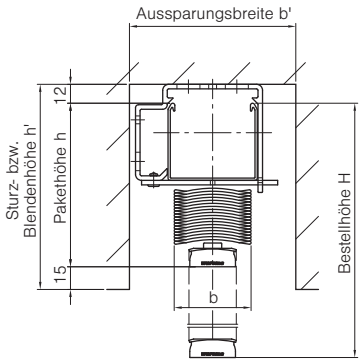

H = Bestellhöhe
h = Pakethöhe (aus Tabelle)
h' = Sturz- bzw. Blendenhöhe (h' = h + 27 mm)
b = Paketbreite
25 mm Lamellen = 40 mm
35 mm Lamellen = 50 mm
50 mm Lamellen = 80 mm
b'= Aussparungsbreite = min. 110 mm.
Montagefreundlicher werden Jalousien in einem Schacht montiert, wenn eine Mindestaussparungsbreite von 130 mm eingehalten wird.
Pakethöhen sind ca.-Werte, sie können technisch bedingt in den Minus- oder Plusbereich abweichen.
Wir empfehlen für Blendenhöhen bei Jalousien einen Zuschlag von 15 mm auf die Pakethöhe.

LA022000061A

Abb. 77: Pakethöhen

Jalousien Select XL

Stegbandtabelle (mm)

Die Stegbandabstände können in Sonderfällen an die örtlichen Gegebenheiten angepasst werden.
Der Abstand zwischen 2 Stegbändern darf jedoch 600 mm bei 25er Lamellen, 700 mm bei 35er Lamellen und 800 mm bei 50er Lamellen nicht überschreiten.

Lamellenbreite	Bedienart	Endabstand		Anzahl der Stegbänder						
				2	3	4	5	6	7	8
25 mm	Kurbel	150	Breite bis ▸	900	1500	2100	2700	3300	3900	4000
35 mm	Kurbel	150		1000	1700	2400	3100	3800	4000	
25 mm	Motor	85		700						
		150[1)]		900	1500	2100	2700	3300	3900	4000
35 mm	Motor	85		700						
		150[2)]		1000	1700	2400	3100	3800	4000	
50 mm	Kurbel	115		600						
		150		1100	1900	2700	3500	4300	5000	
50 mm	Motor	115		900						
		150		1100	1900	2700	3500	4300	5000	

[1)] *Von 901 bis 1100 Endabstand 85 mm*
[2)] *Von 1001 bis 1100 Endabstand 85 mm*

Lage der Träger an der Oberschiene

Falls Sie für die Montage einen Trägerplan benötigen, wenden Sie sich bitte an das Kundencenter „Innenliegender Sonnenschutz“.

Anzahl der Träger

Breite in mm bis	Anzahl der Träger
1300	2
2000	3
3000	4
4000	5

Jalousien Select XL

Standard

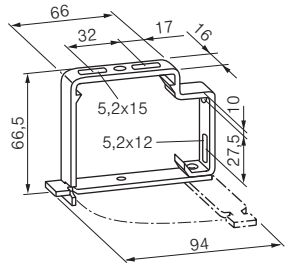

Träger
Blank, Art.-Nr. 551018
RAL 9016, Art.-Nr. 551377
RAL 7030, Art.-Nr. 551196
RAL 9006, Art.-Nr. 551214

w00130

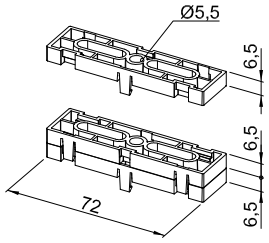

Unterfütterung, Kunststoff schwarz (geeignet für Träger Art.-Nr. 551018),
Art.-Nr. 2012281 ●

70422_3sp

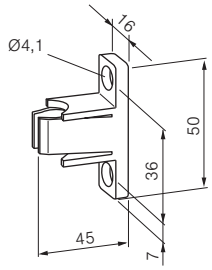

Kurbelhalter
Weiß, Art.-Nr. 521053 ●
Grau, Art.-Nr. 521055 ●

w00138

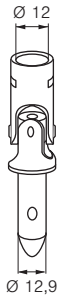

Kreuzgelenk für Getriebeabgang
Art.-Nr. 525042 ●

w00124v1

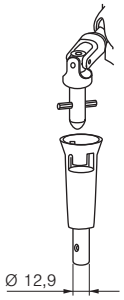

Kupplungstrichter
Art.-Nr. 521035 ●

w00129

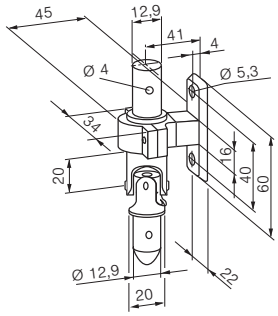

Rohrlager, Art.-Nr. 521353 ●
mit Kreuzgelenk, Art.-Nr. 525037 ●

w00137

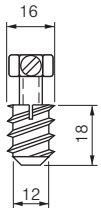

Einschraubmutter, Art.-Nr. 711002
mit Spannschraube M8x12, Art.-Nr. 514006

w00142

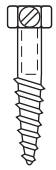

Spannschraube 6x25 A2
Art.-Nr. 746005

w00141

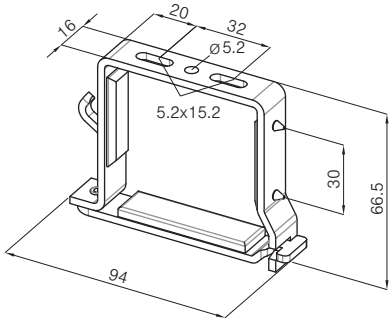

Geräuschoptimierter Träger
Weiß, Art.-Nr. 2002760 ●
Grau, Art.-Nr. 2002773 ●
Blank, Art.-Nr. 2001461

LA022000092

Abb. 78: Zubehör (mechanisch)

Die mit ● gekennzeichneten Artikel sind nur gegen Mehrpreis lieferbar!
Nicht gekennzeichnete Zubehörteile sind im Standardmontagematerial enthalten.

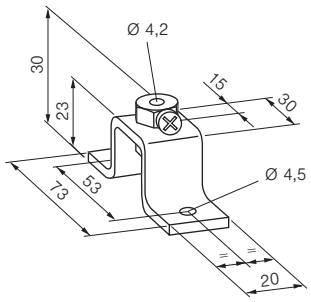

Spannseilhalter groß mit Verschraubung M8x12
Aluminium blank, Art.-Nr. 209023 ●

w00053

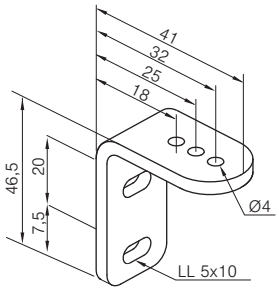

Spannseilhalter
Art.-Nr. 506141 ●

LA072000038B

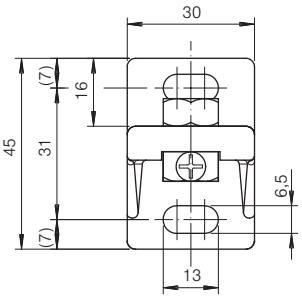

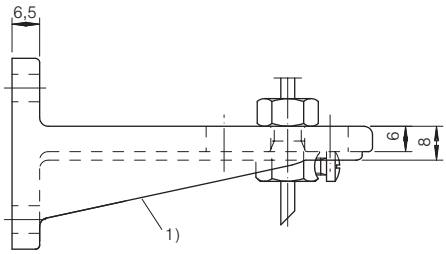

Abstand Fassade bis Seilmitte	Art.-Nr.
1) 20–37 mm	1304567
1) 34–54 mm	1304568
50–75 mm	1304569
72–100 mm	1304570
97–135 mm	1304571
132–180 mm	1304572

1) Bei Ausladung bis 54 mm entfallen die Stege

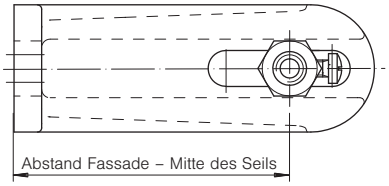

Spannseilhalter aus Aluminium-Druckguss mit Verschraubung, Spannschraube M8 x12, Art.-Nr. 514006 und Mutter M8, Art.-Nr. 714007 ●

0013077

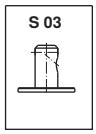

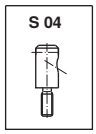

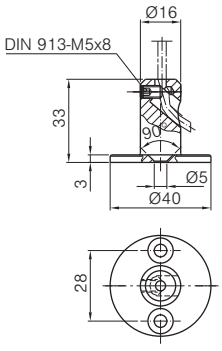

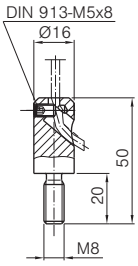

Spannseilhalter für Fußboden und Fensterbänke, Material: Aluminium
S03: Art.-Nr. 514466 ●
S04: Art.-Nr. 514469 ●

z...362

Die mit ● gekennzeichneten Artikel sind nur gegen Mehrpreis lieferbar! Nicht gekennzeichnete Zubehörteile sind im Standardmontagematerial enthalten.

Abb. 79: Zubehör (mechanisch)